TROBOLO®

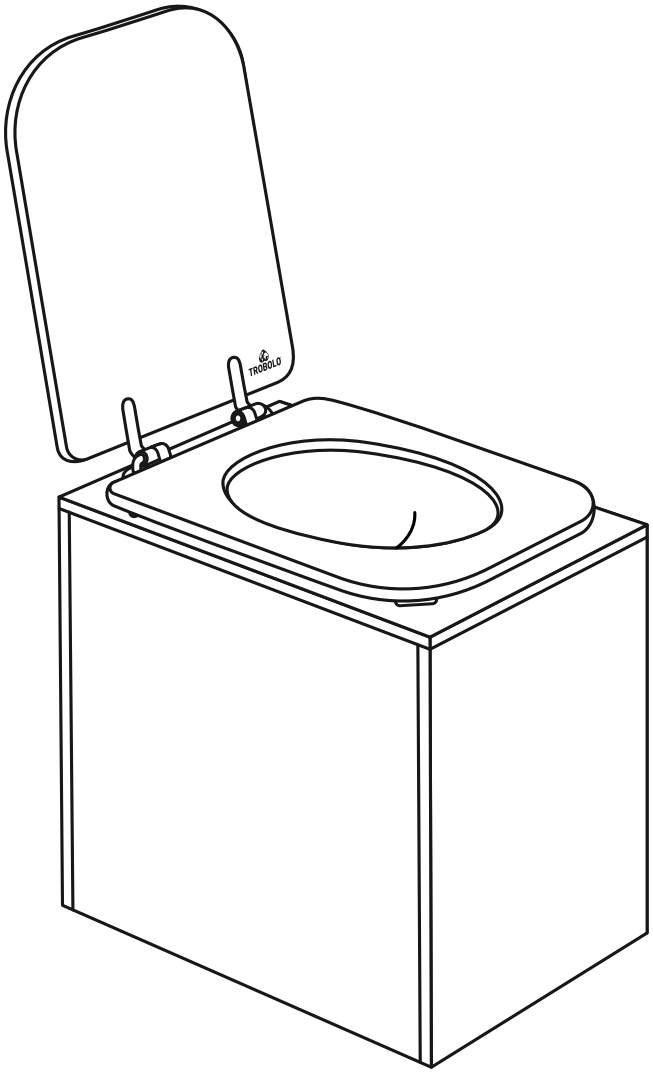

TROBOLO TeraBlœm

MAN.S5XX1365

1x

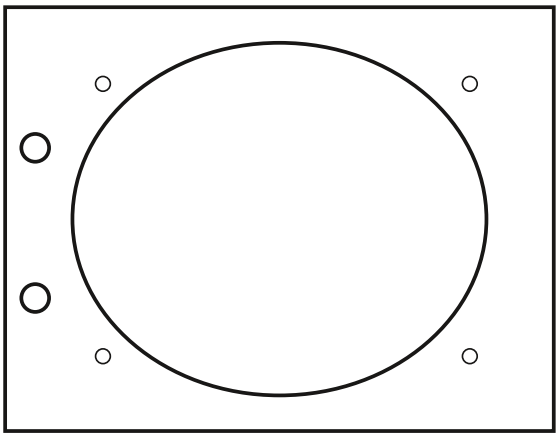

2x

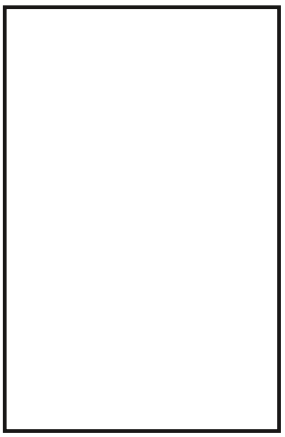

1x

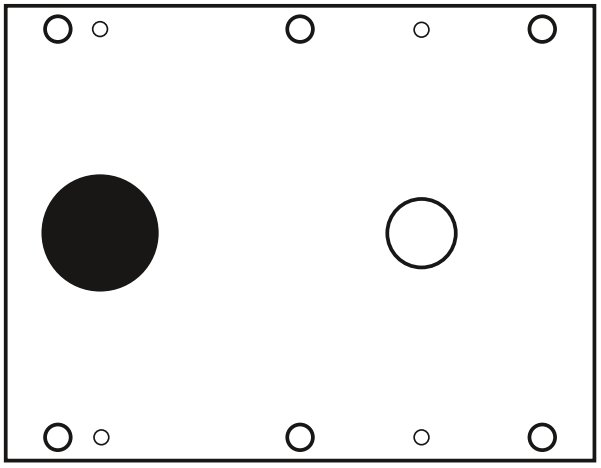

1x

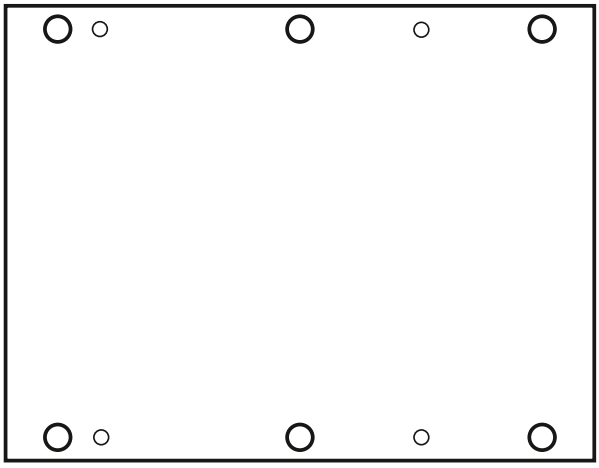

1x

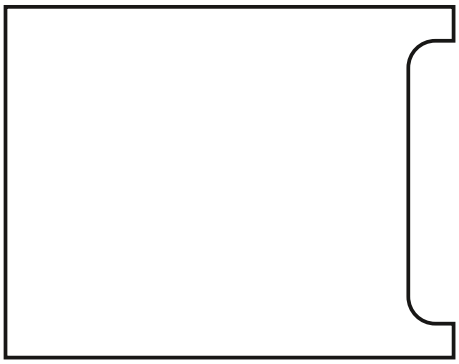

2x

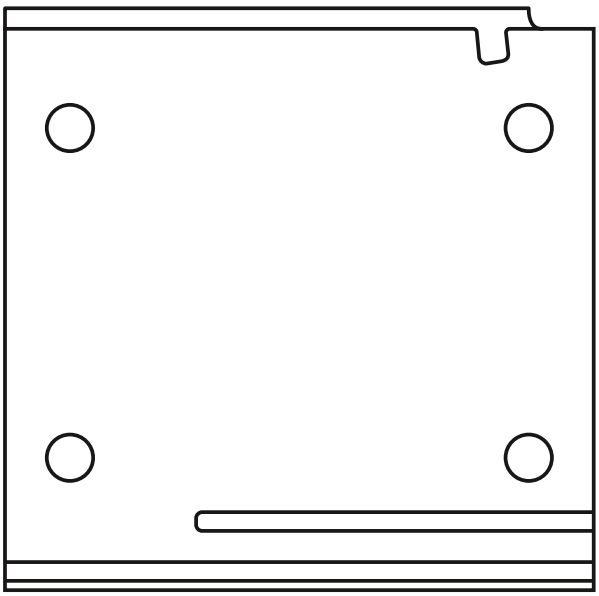

12x

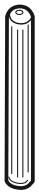

8x



8x



1x

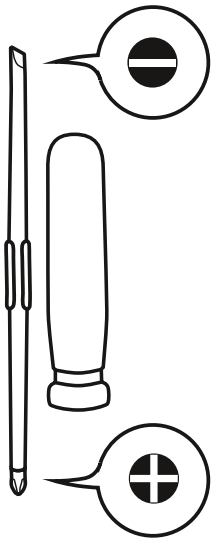

1x

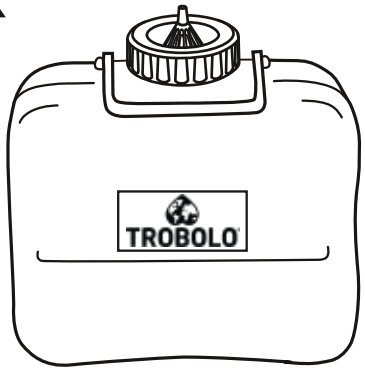

1x



1x

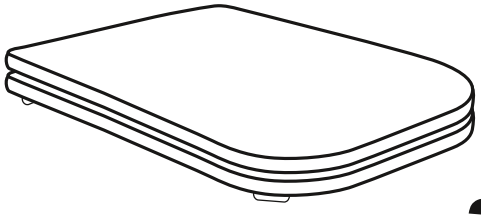

1x

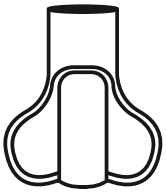

2x

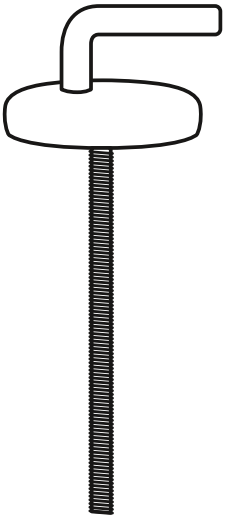

2x



2x



2x

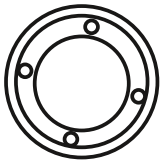

1x

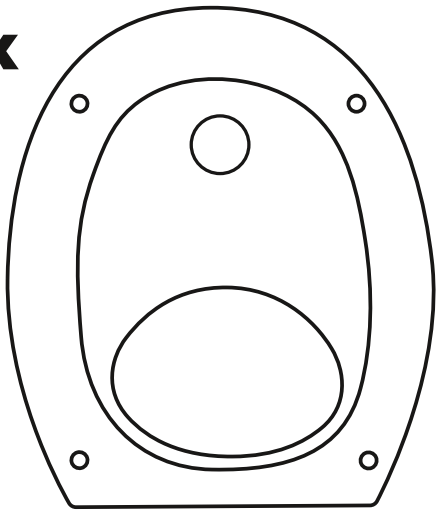

4x



4x

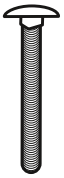

4x



1x

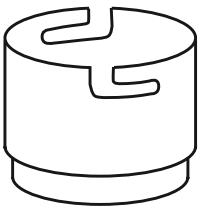

1x

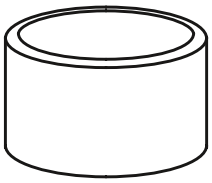

1 **2x** **12x**

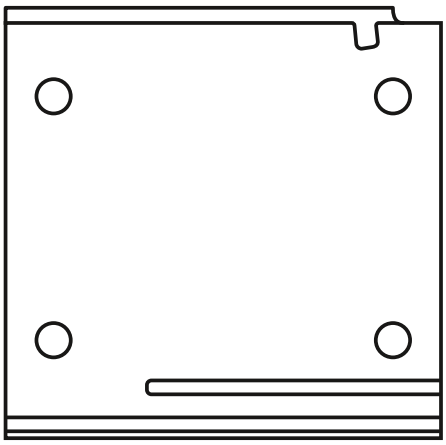



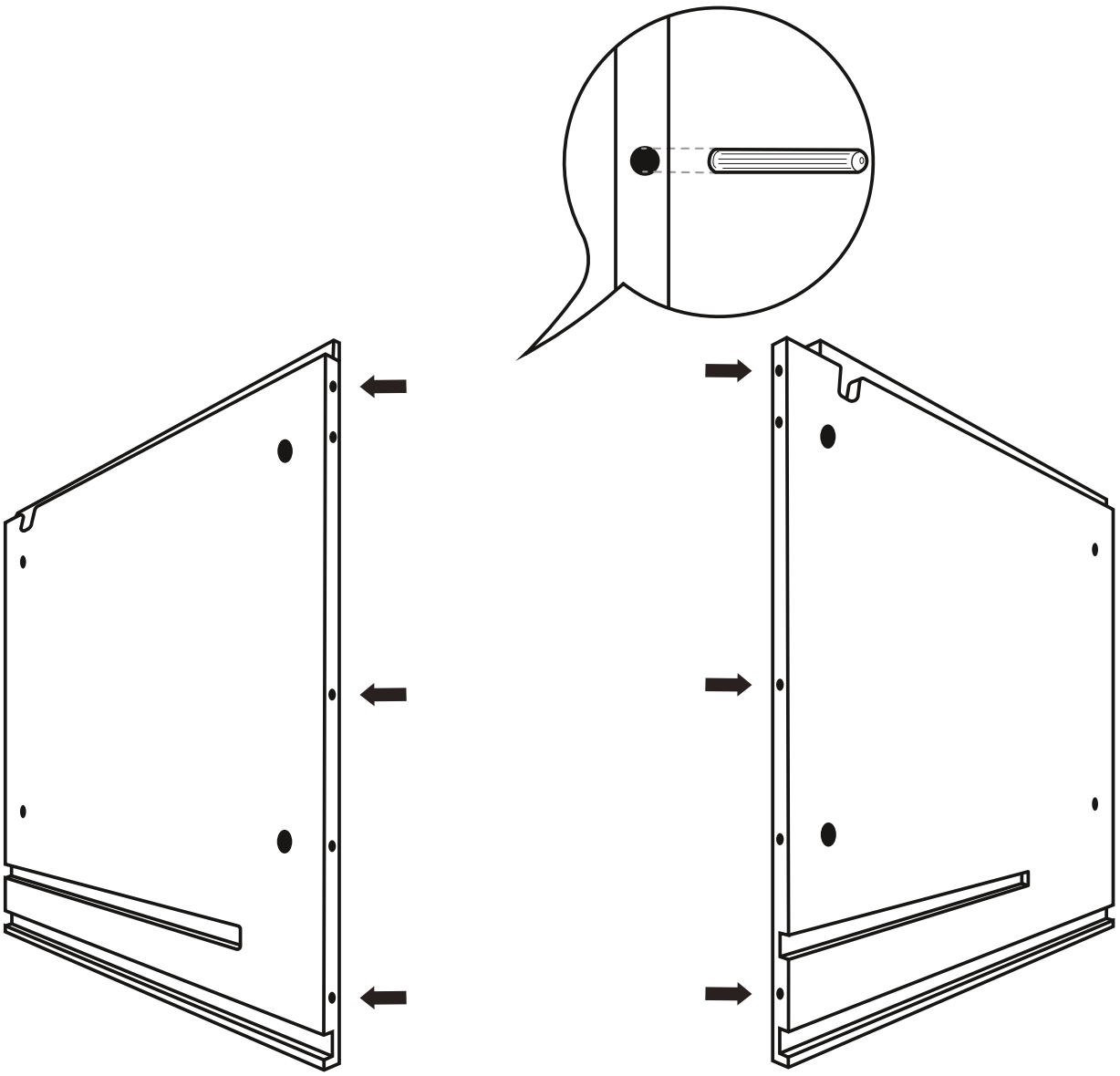

2

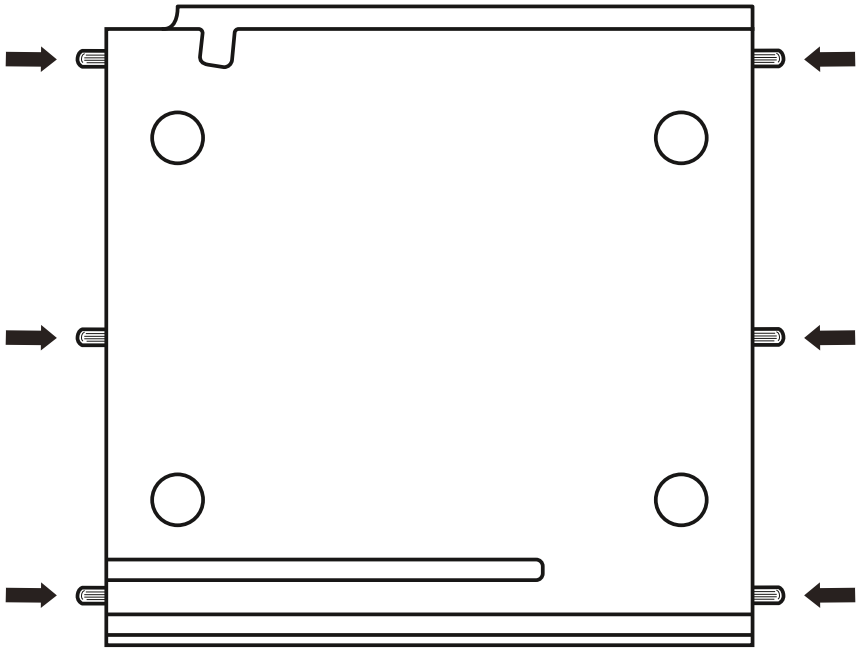

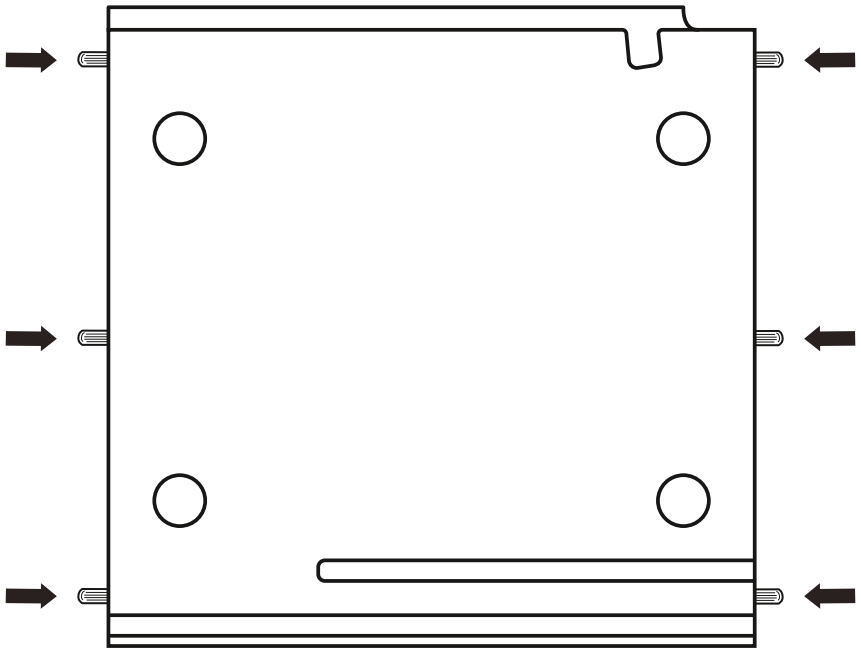

3

1x

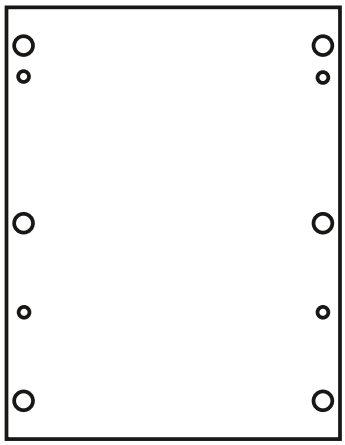

1x

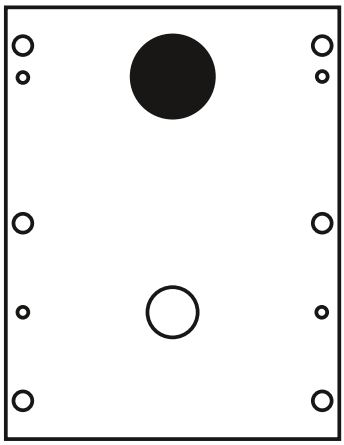

8x



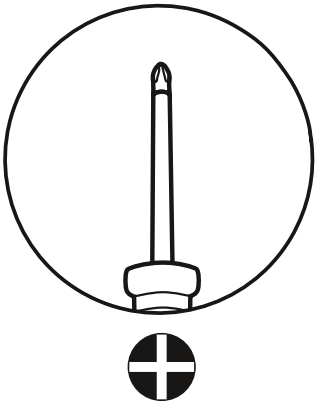

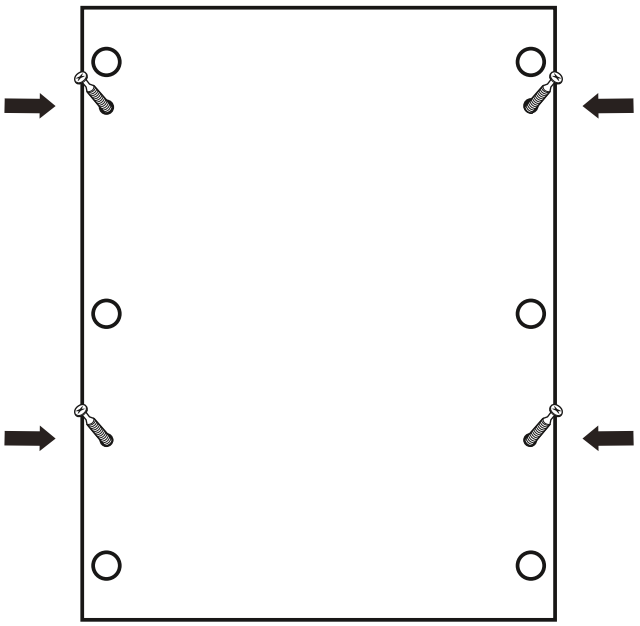

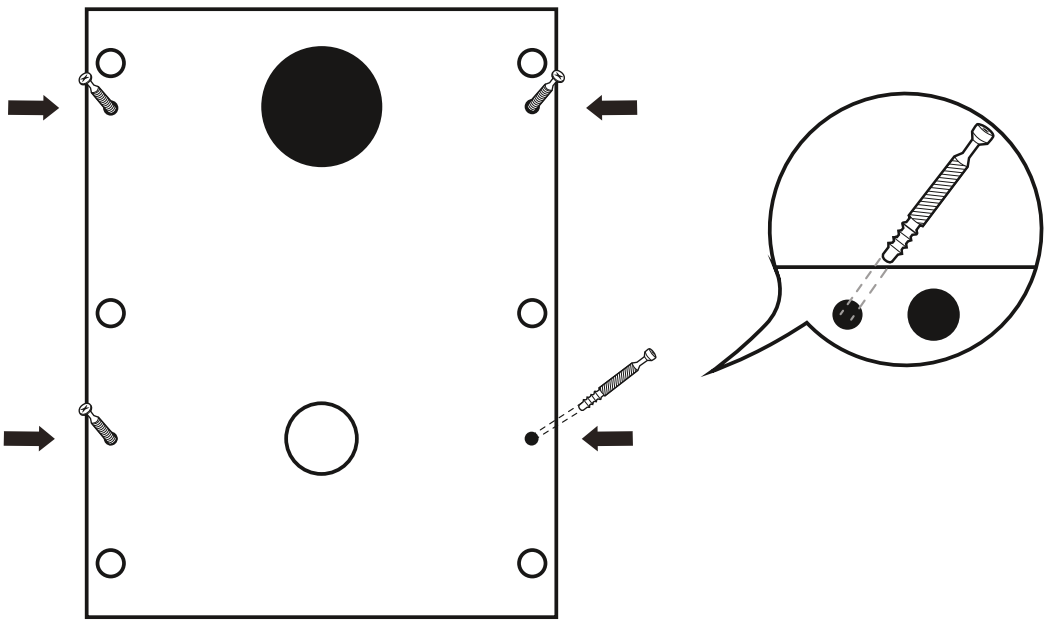

4

2x

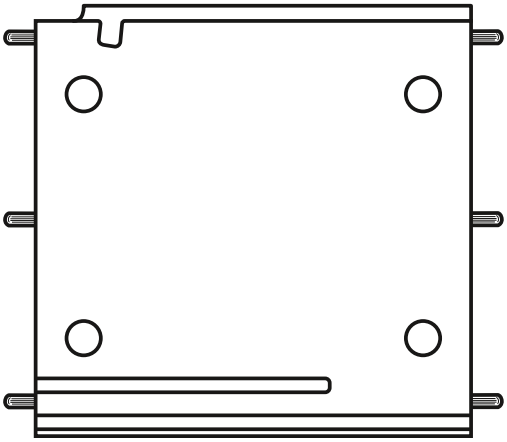

8x



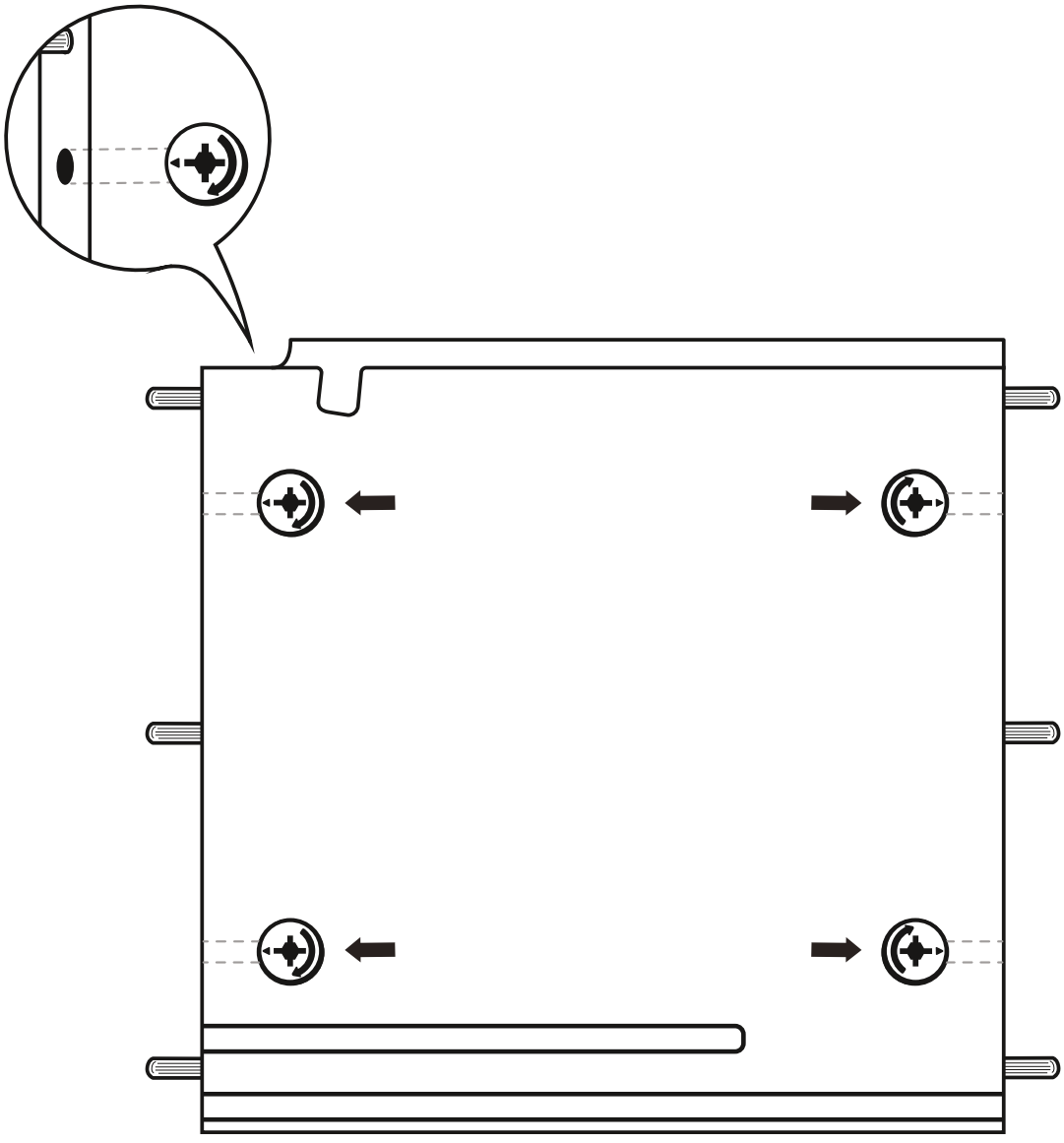

5 2x 1x

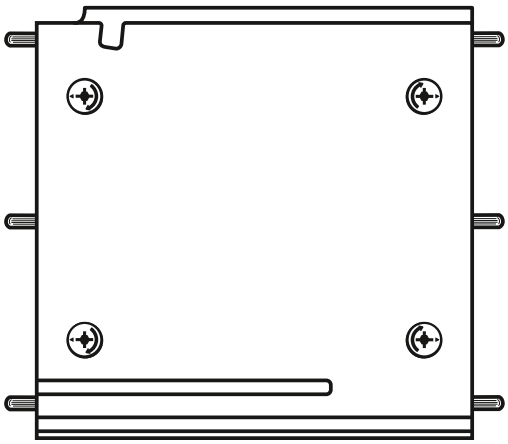

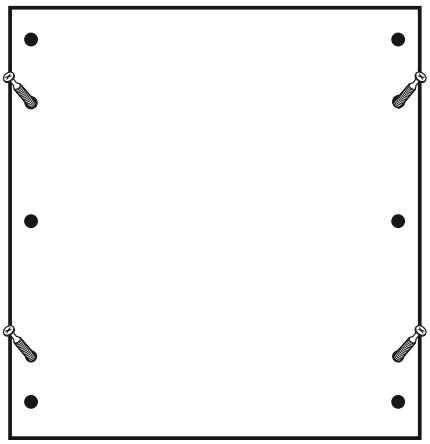

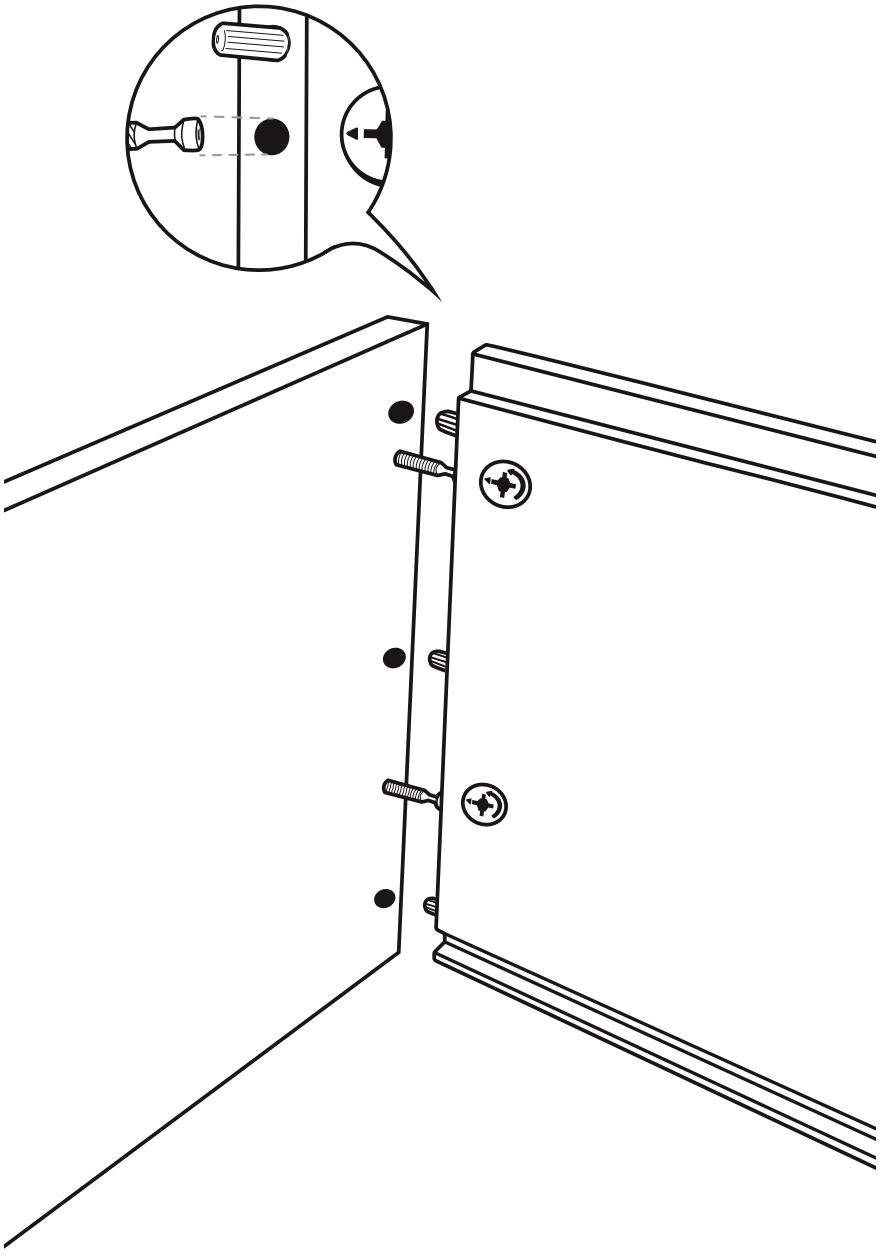

6

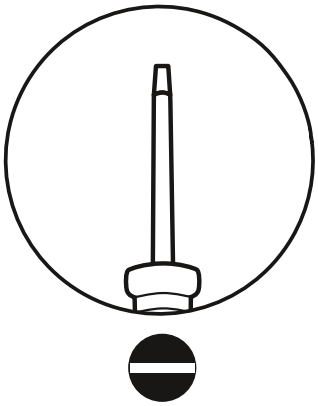

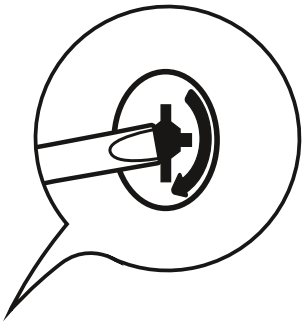

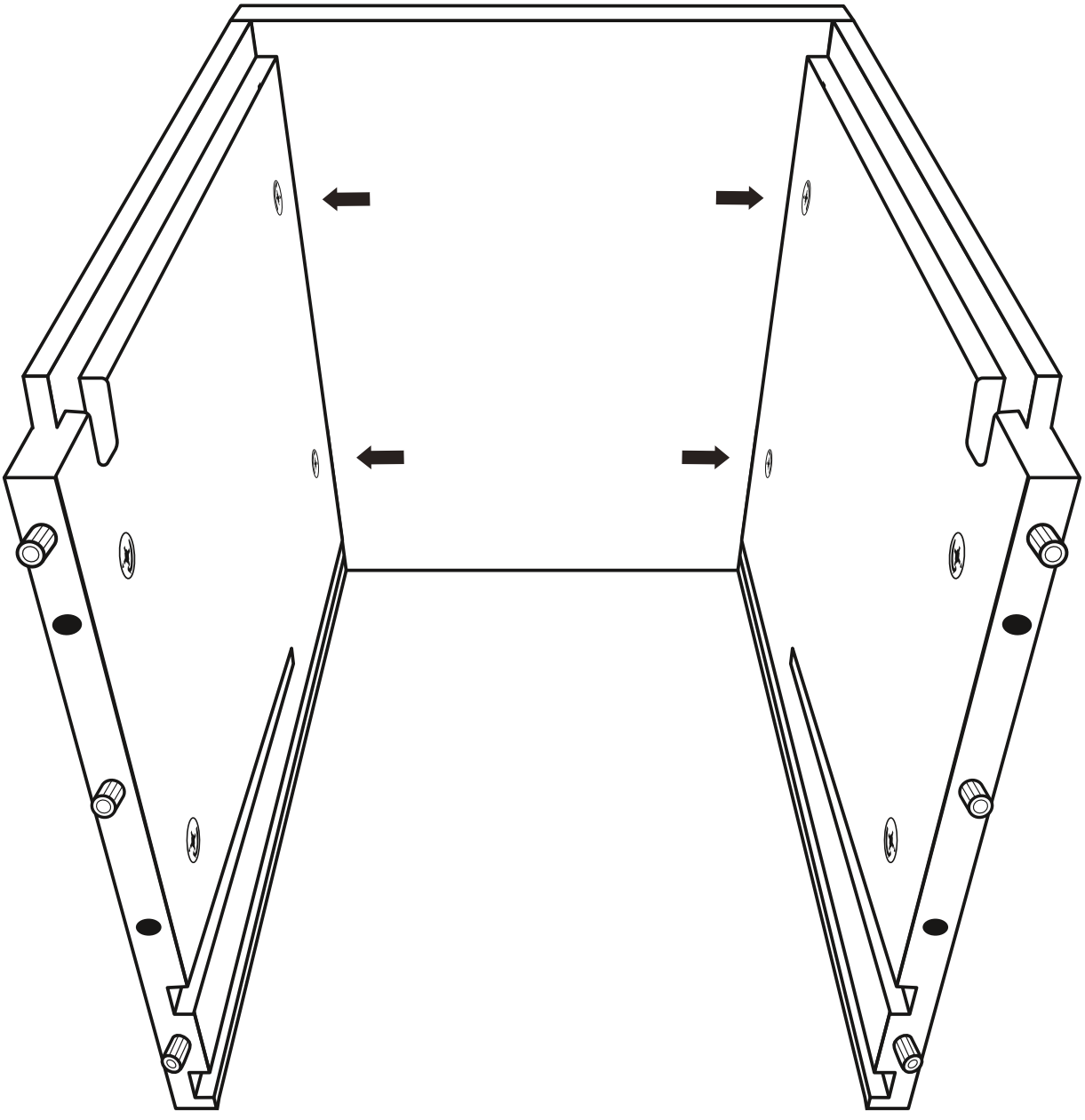

7

2x

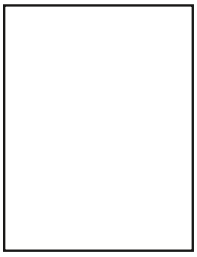

1x

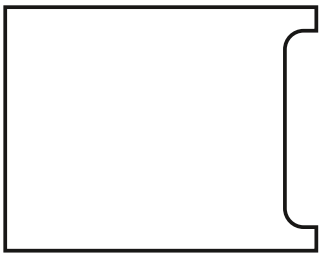

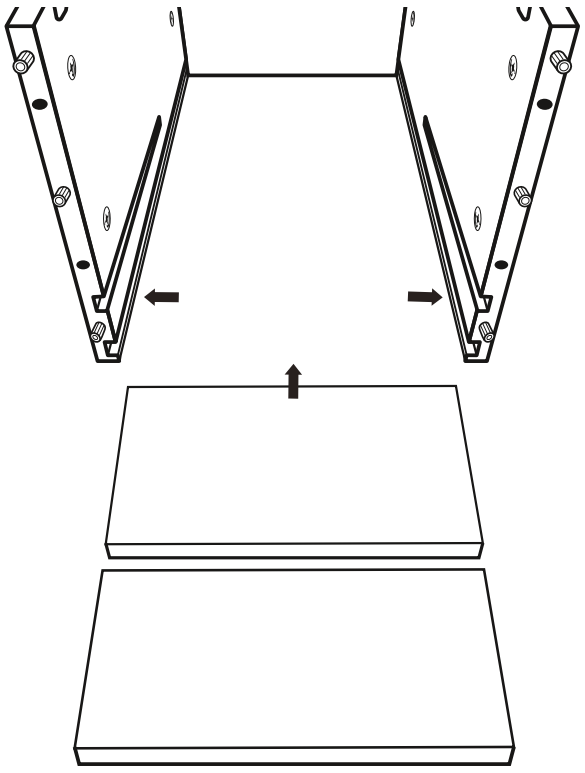

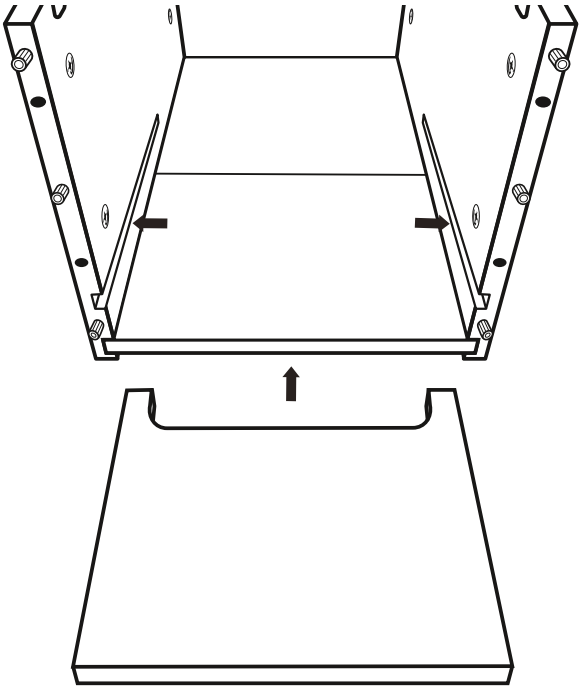

8 1x

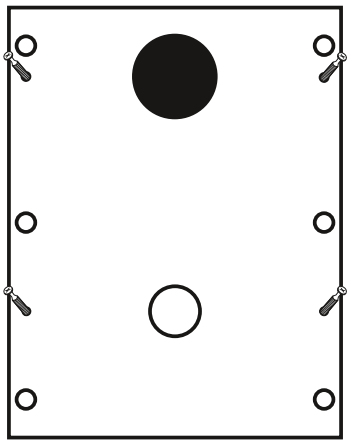

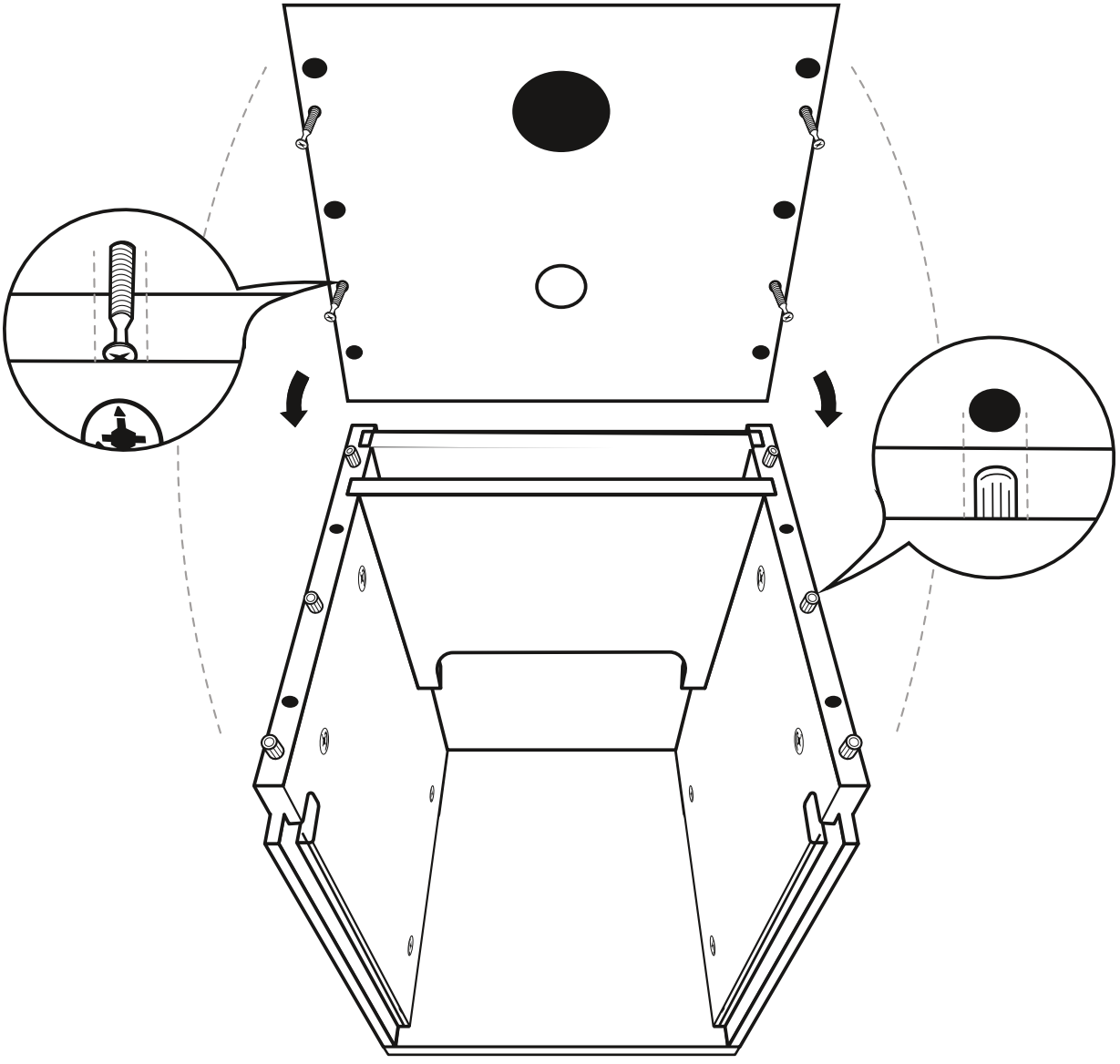

9

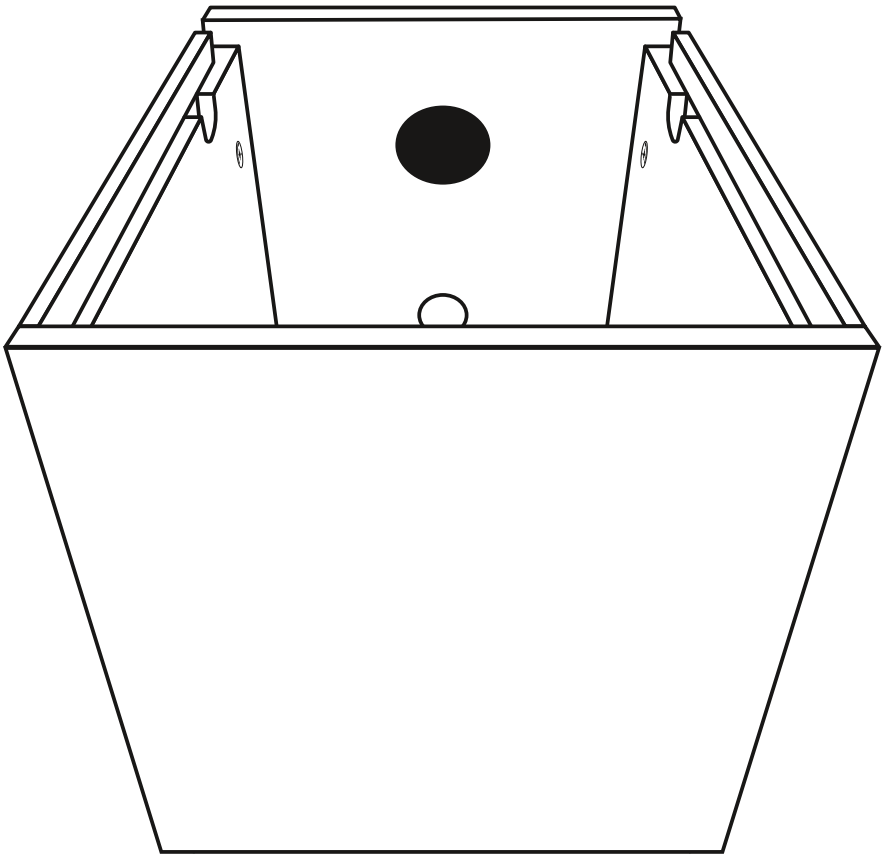

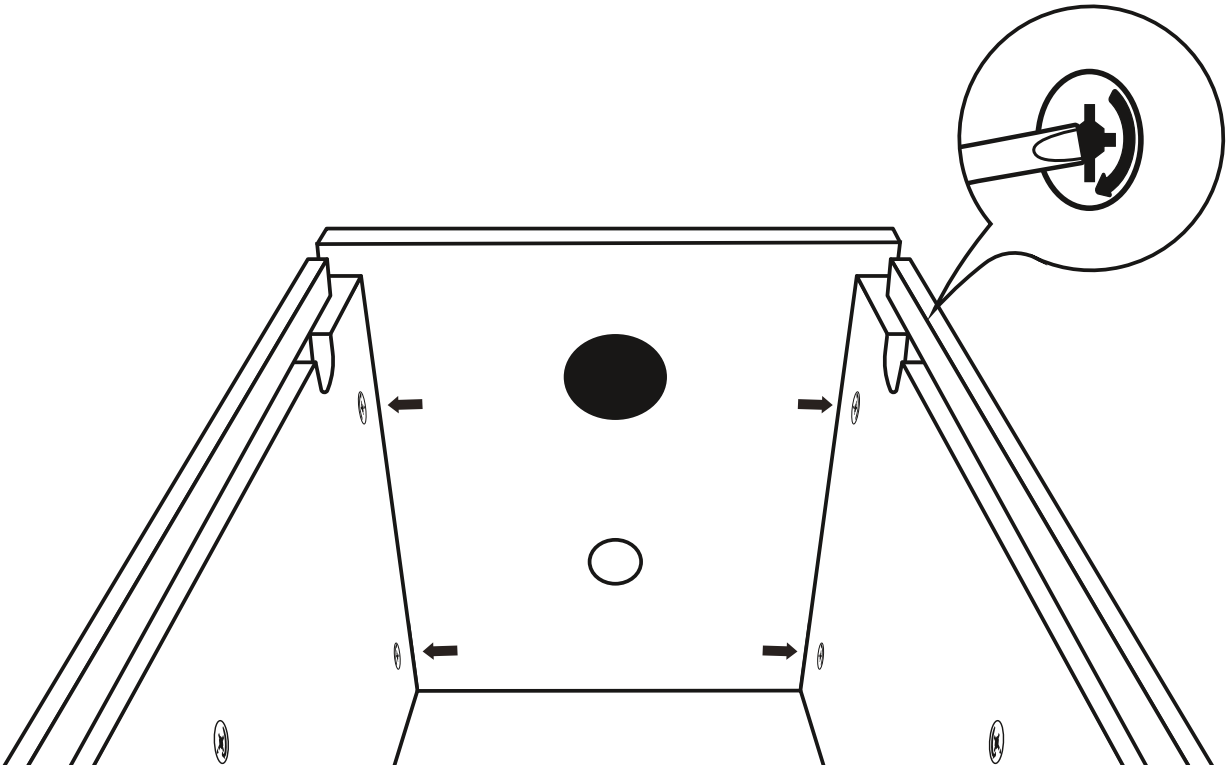

10

1x

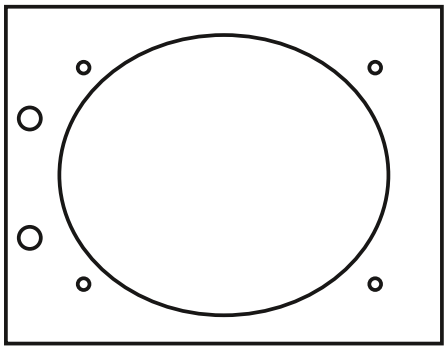

1x

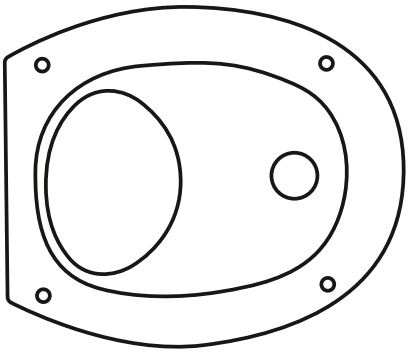

4x

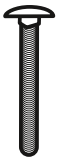

4x



4x



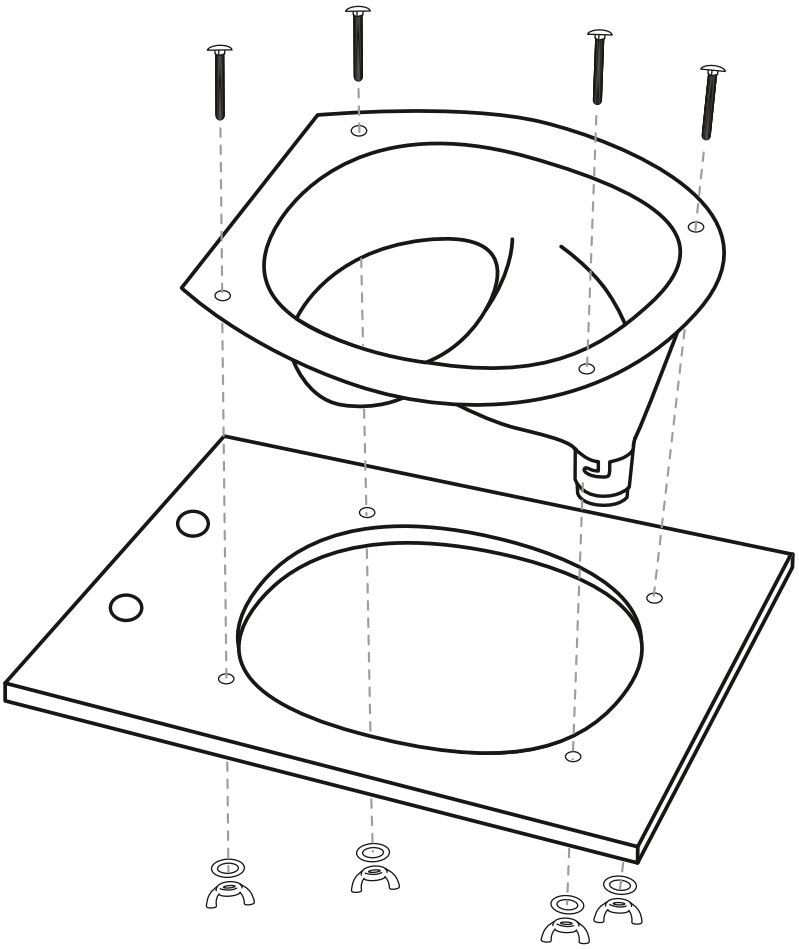

11

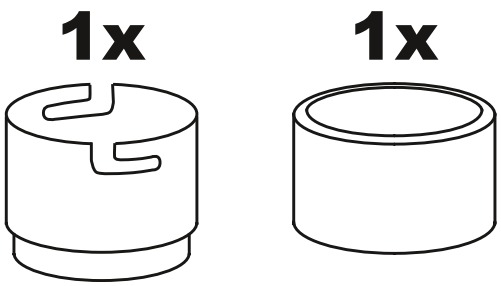

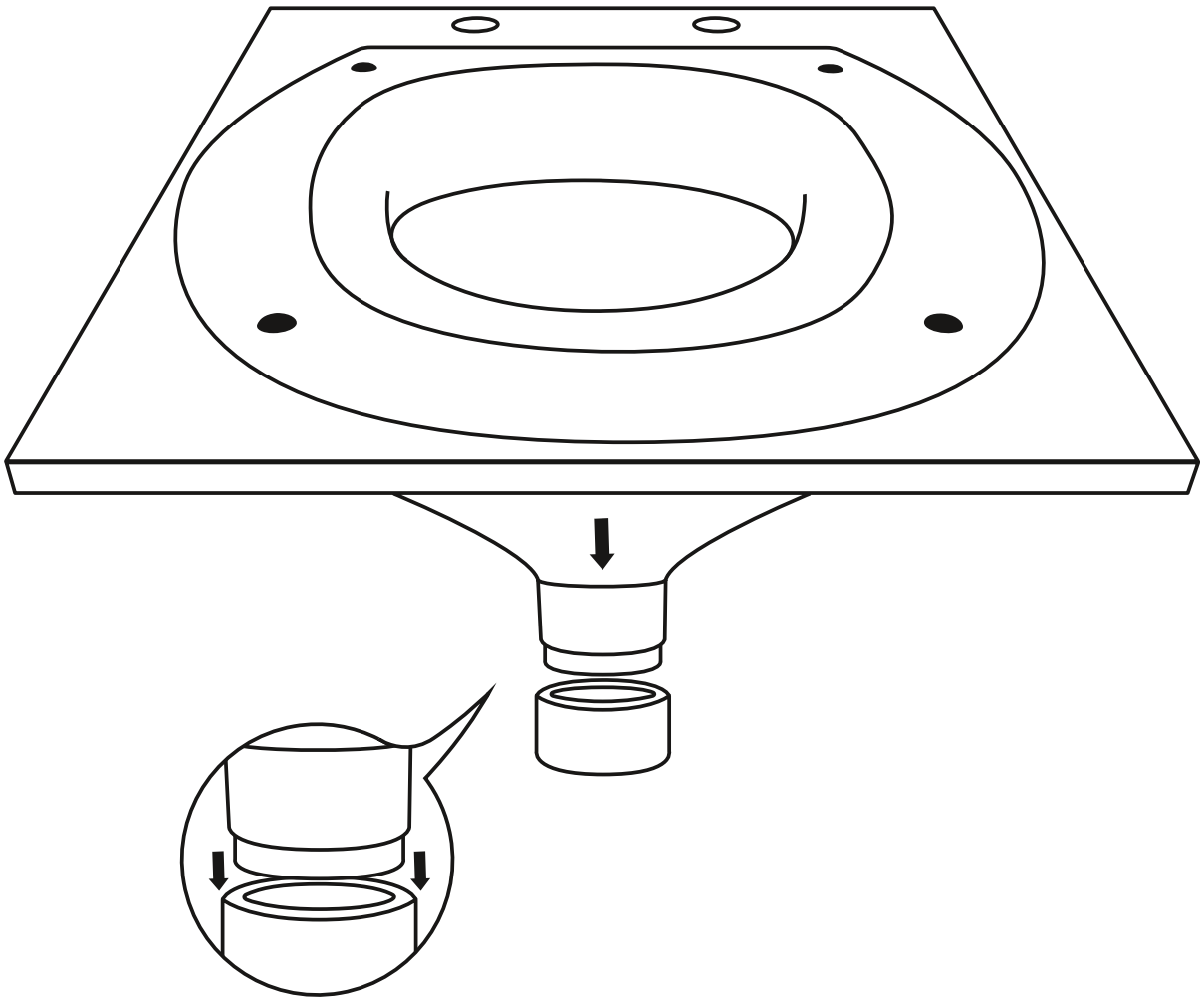

12

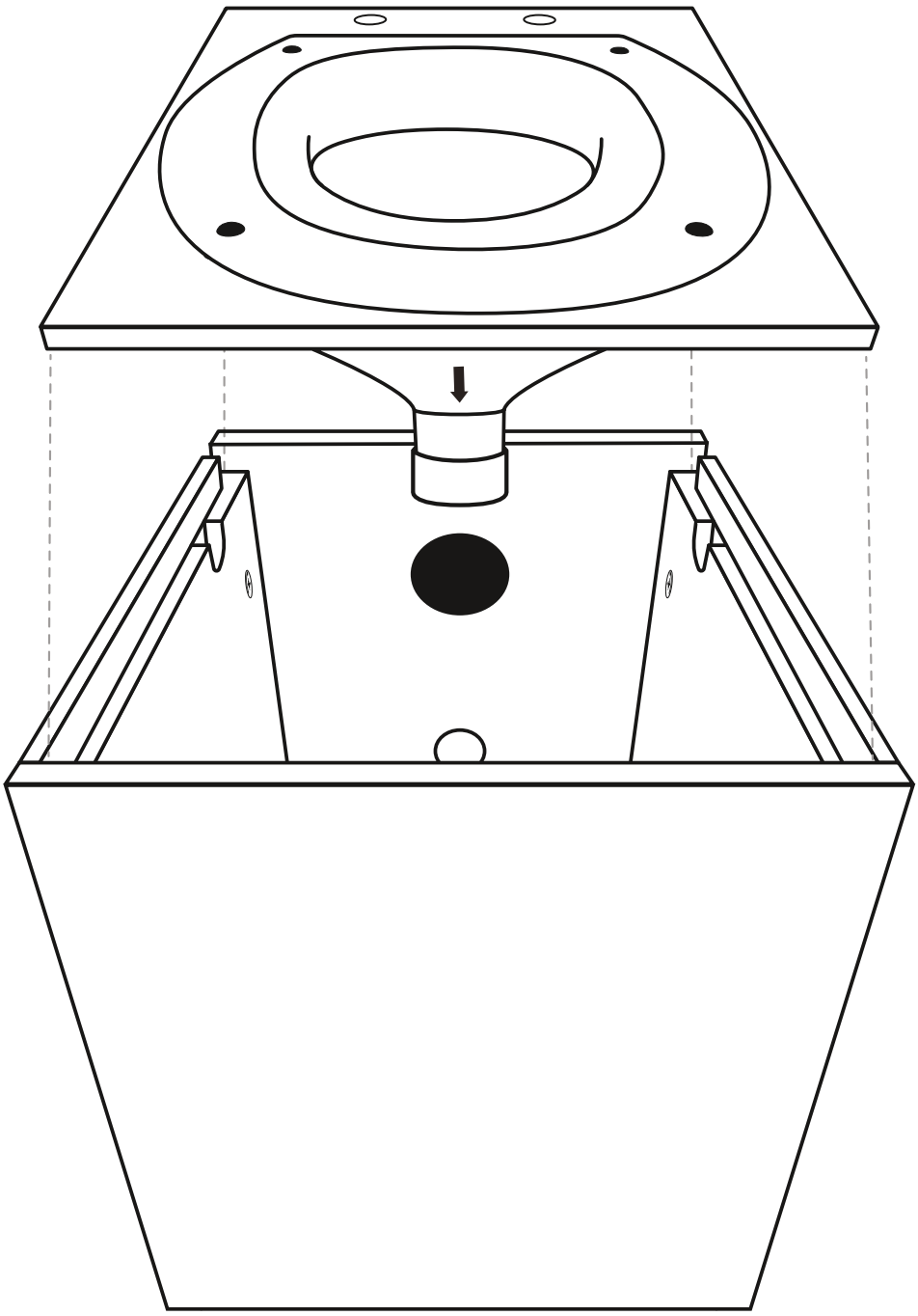

13

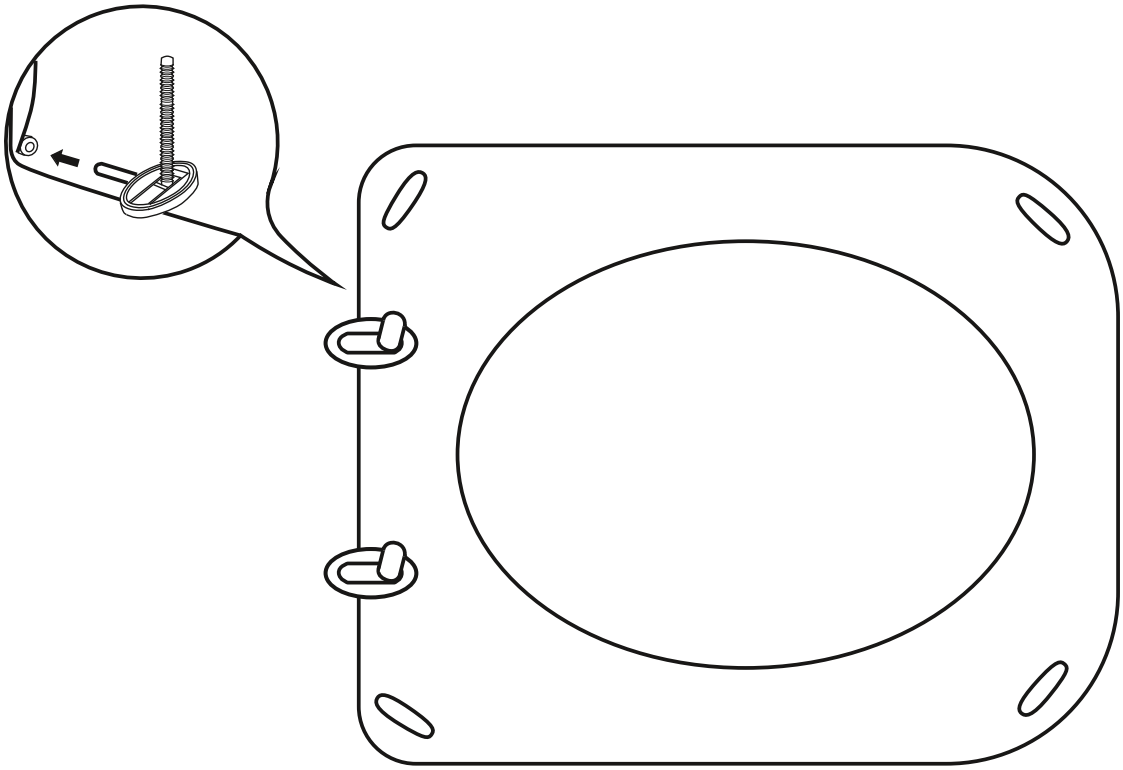

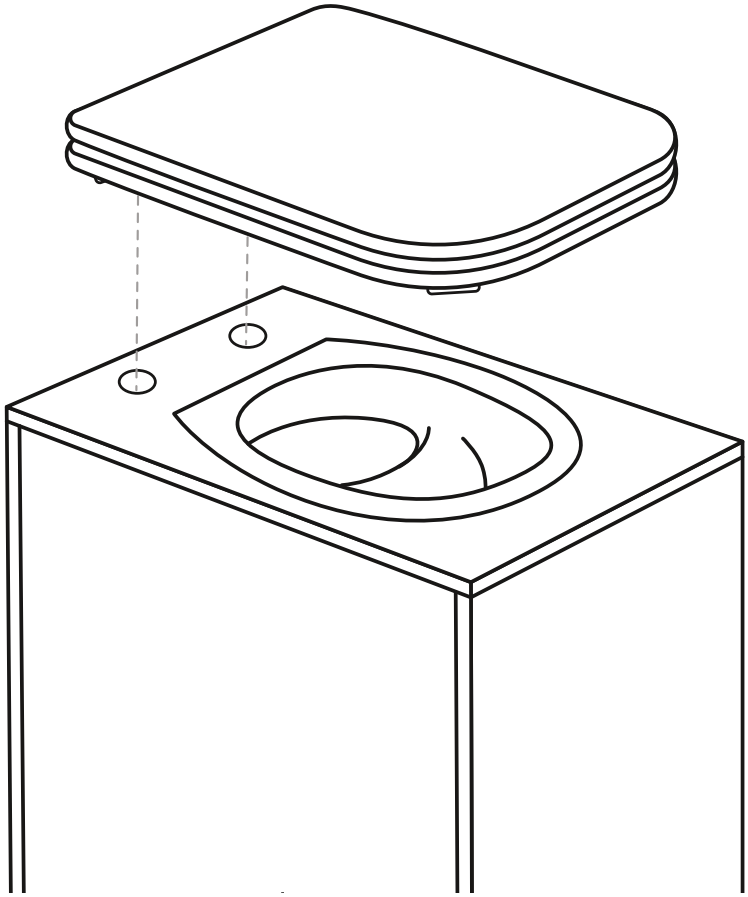

14

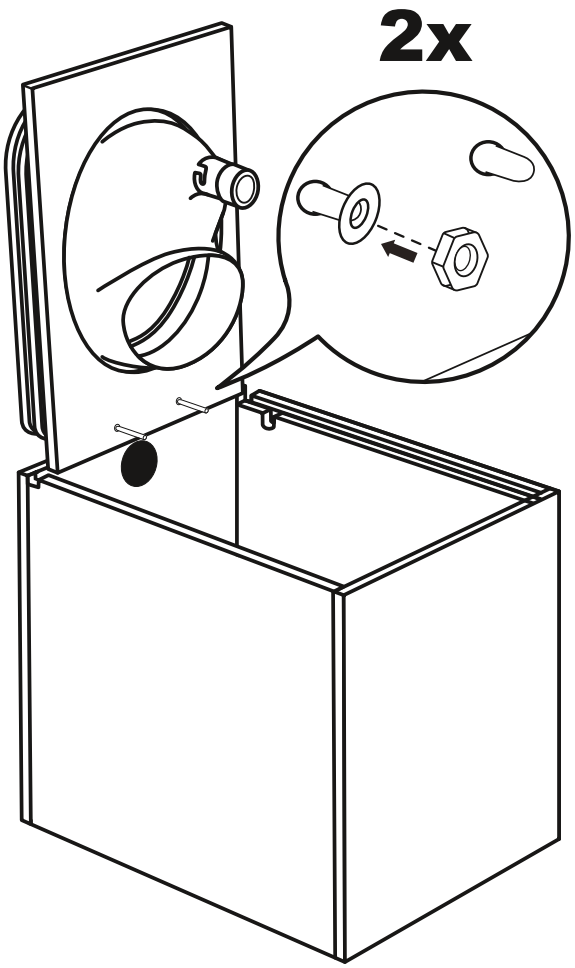

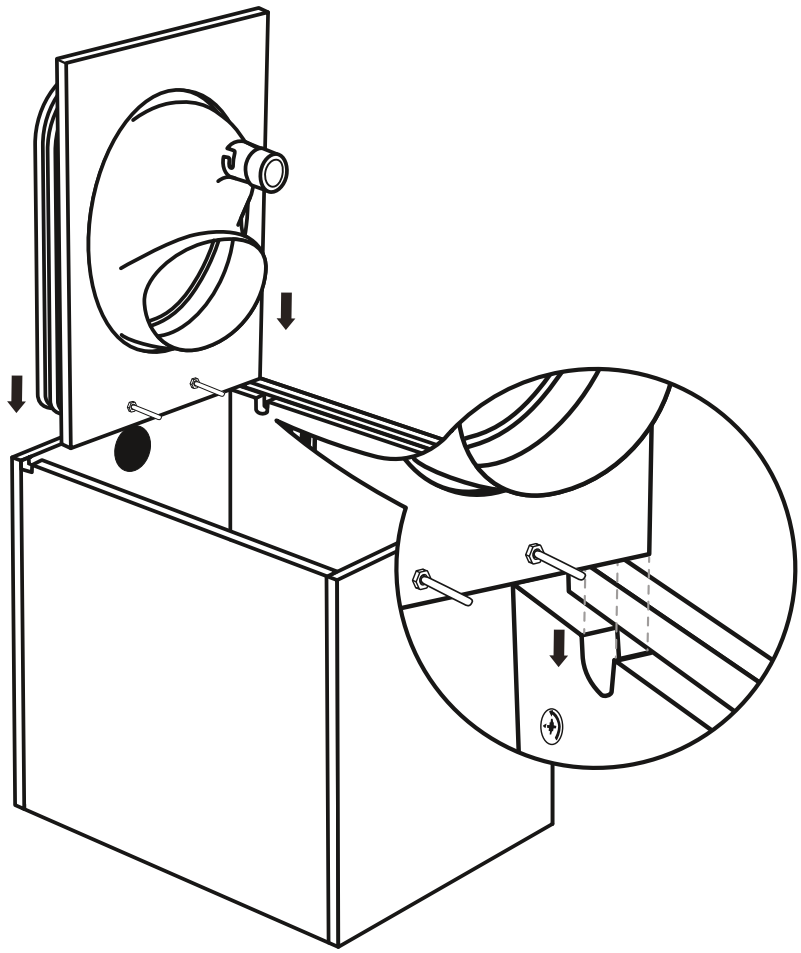

15

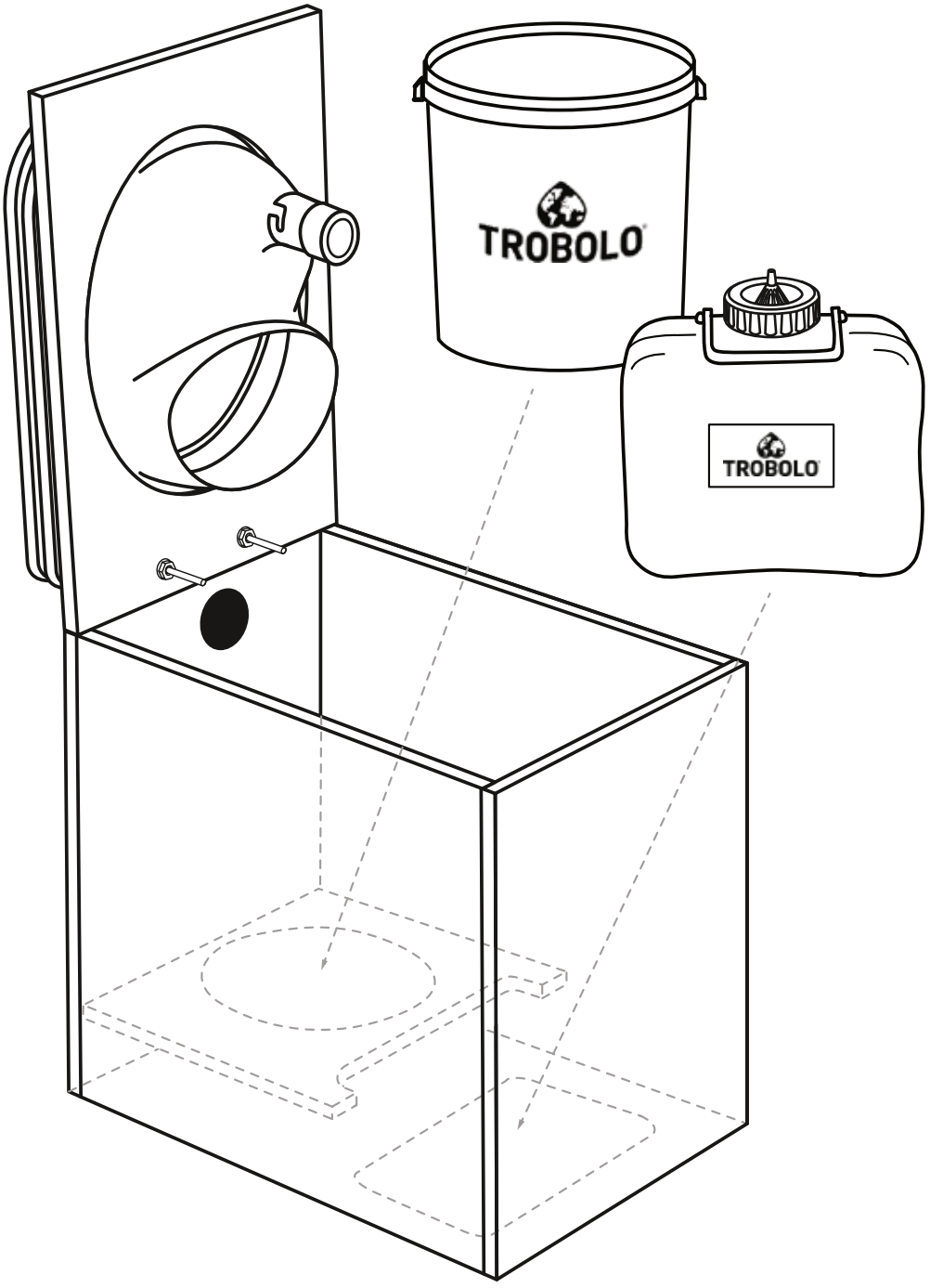

Optional: exhaust system

Optional: Abluftsysteme / Système de ventilation en option

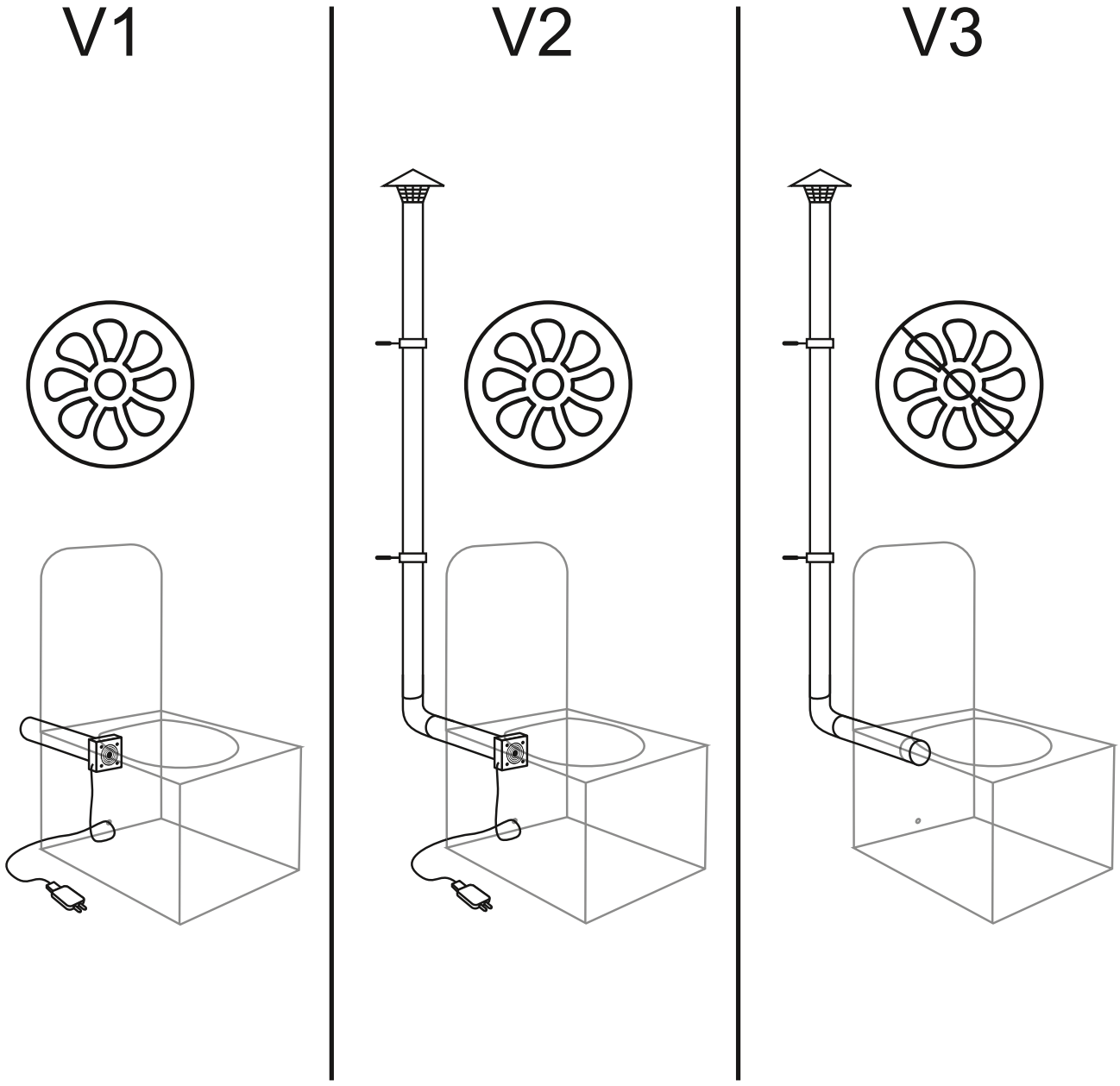

S5XX1392

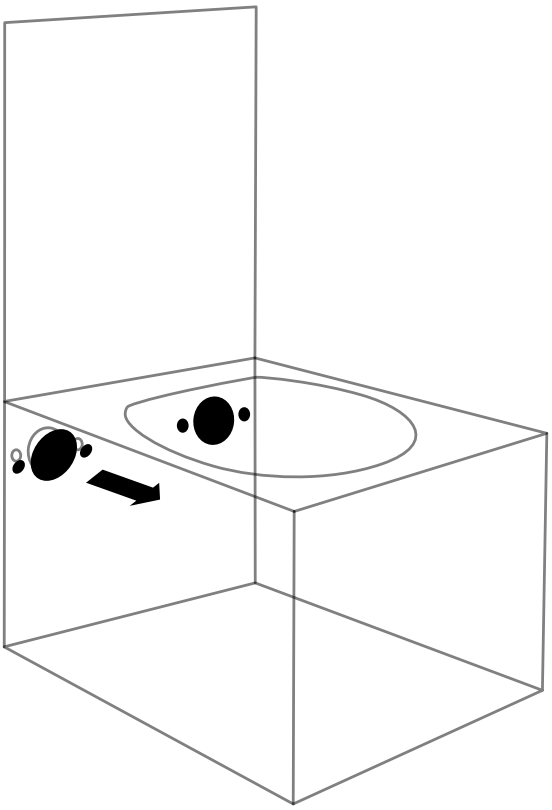

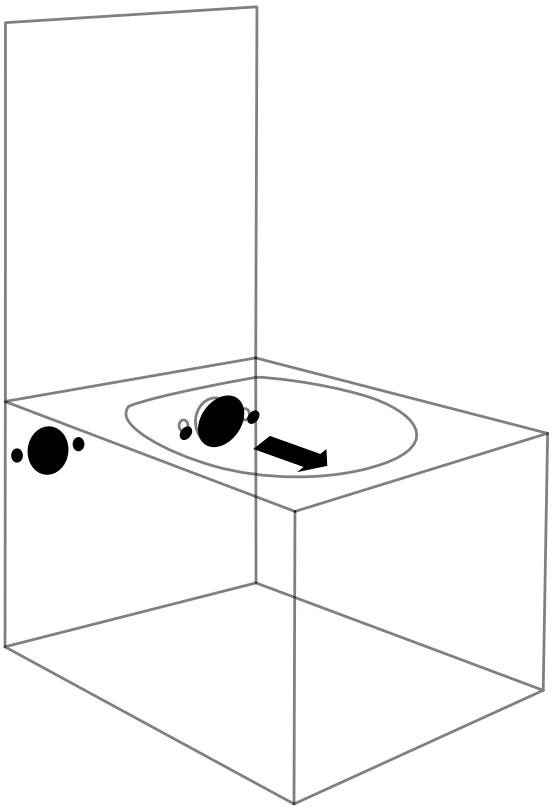

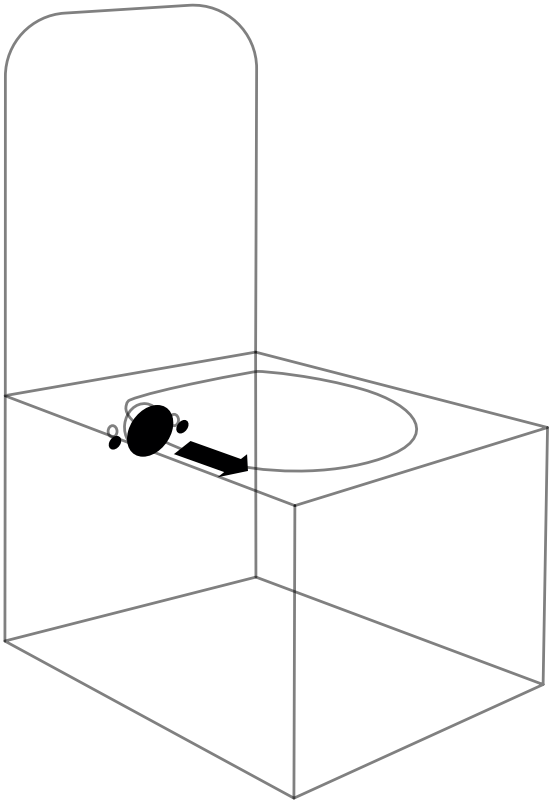

V1

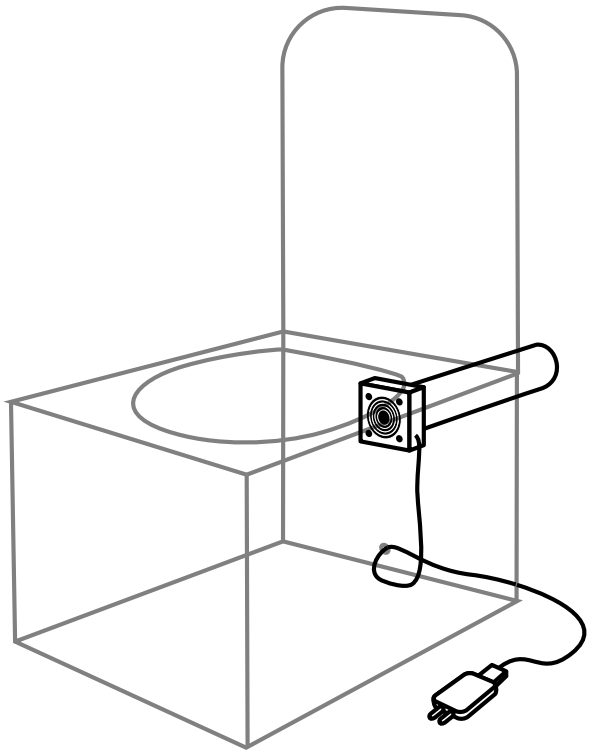

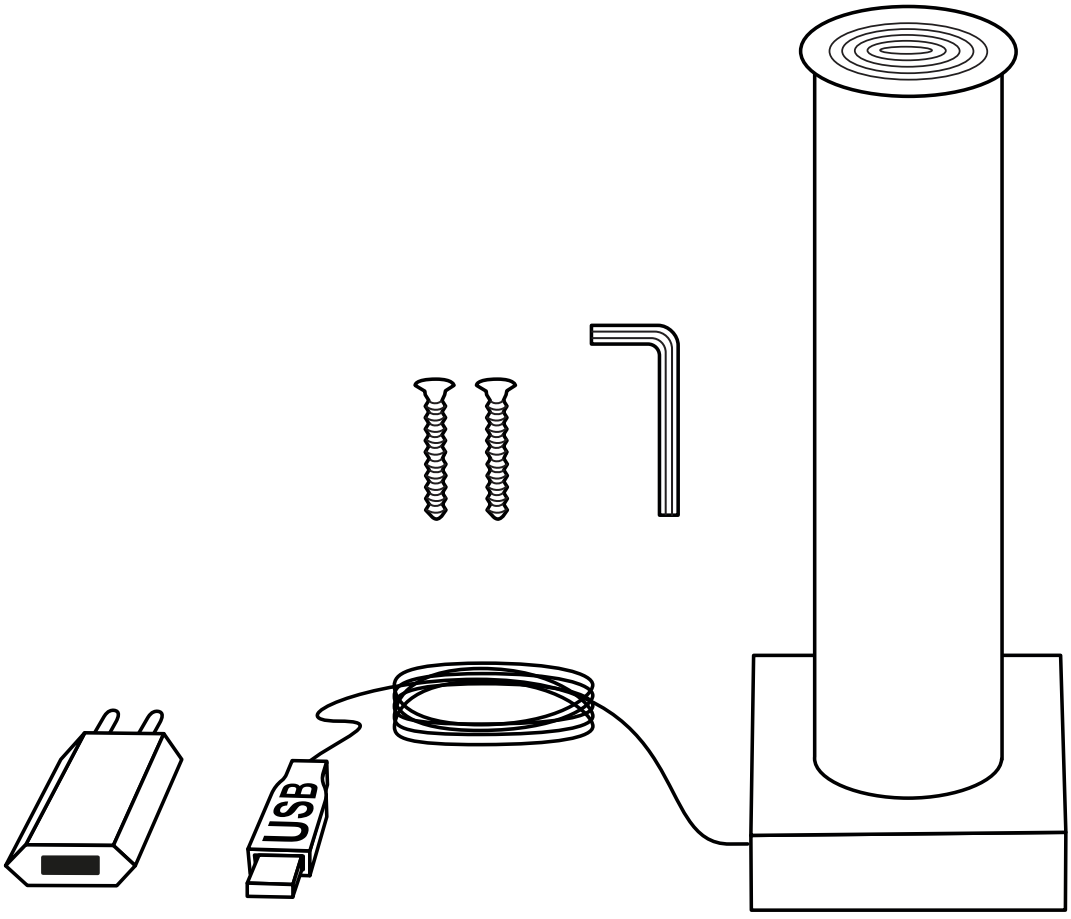

1

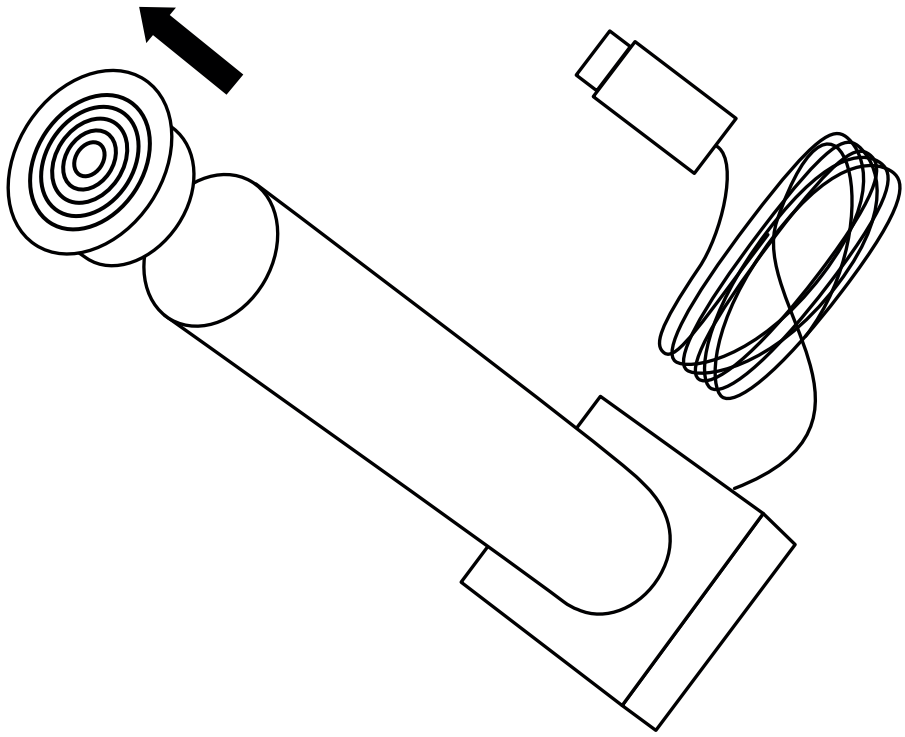

2

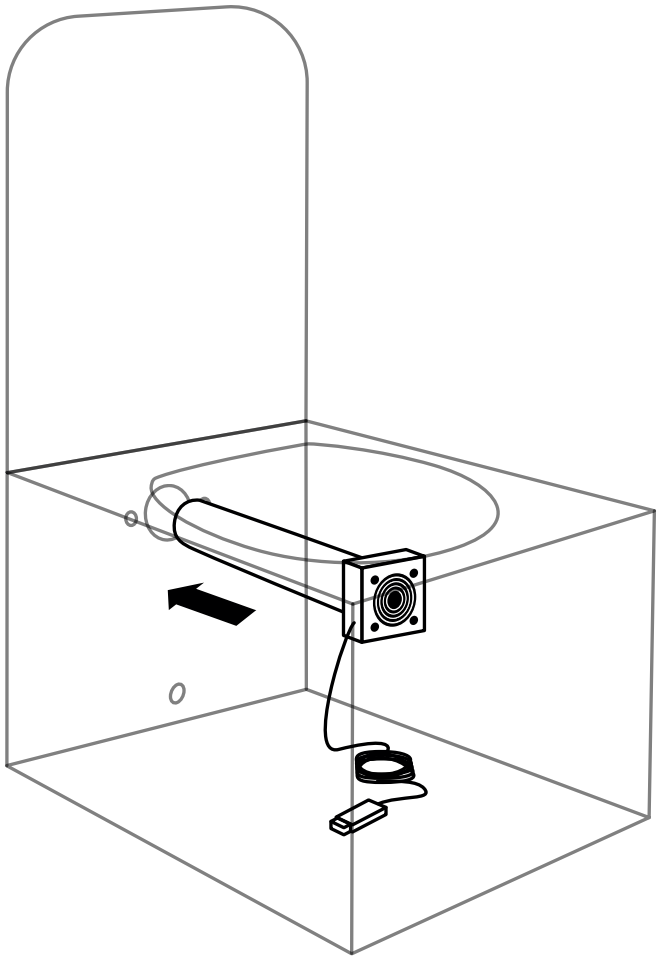

3

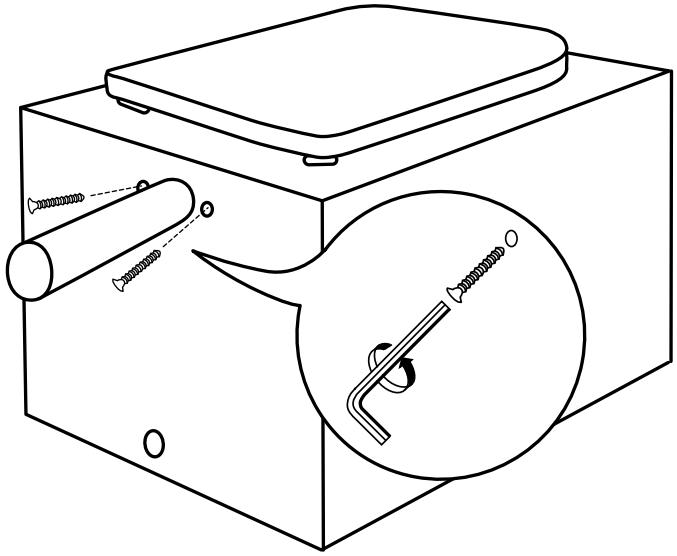

4

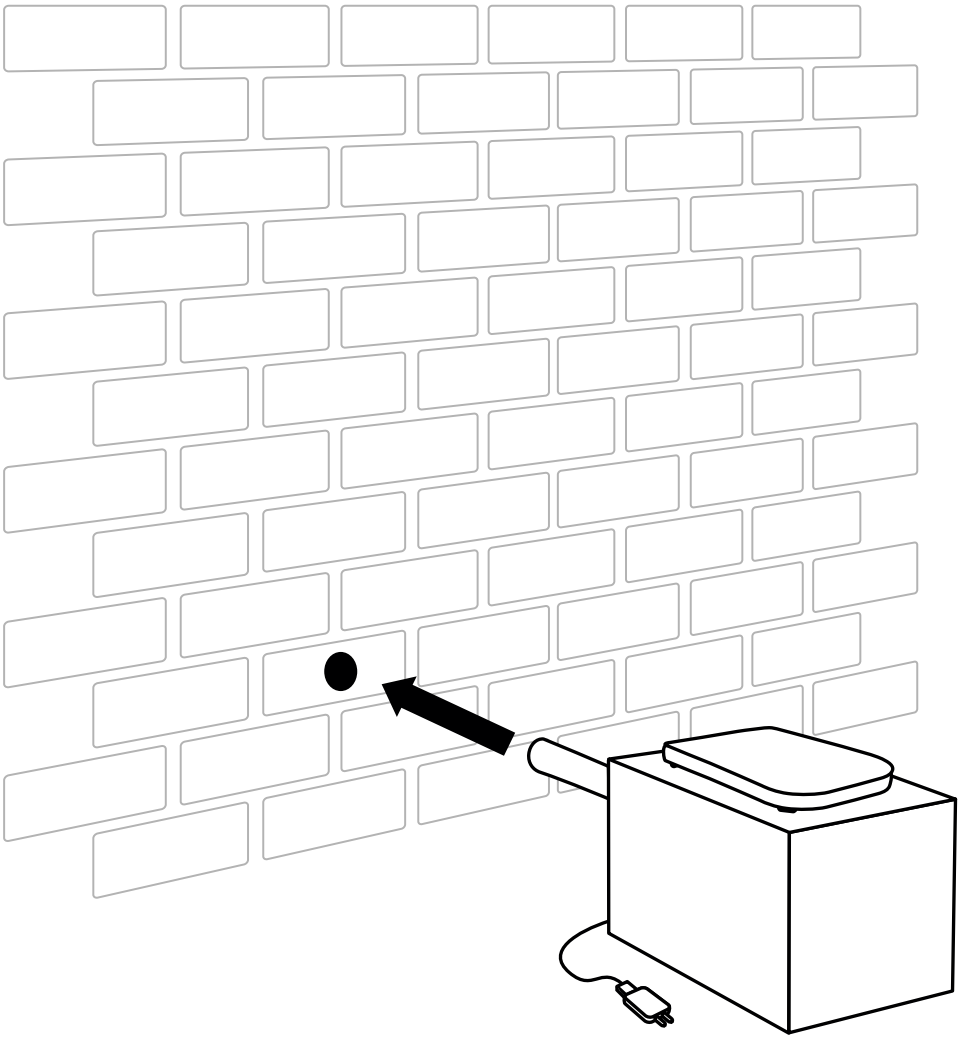

5 If needed

Bei Bedarf / Si nécessaire

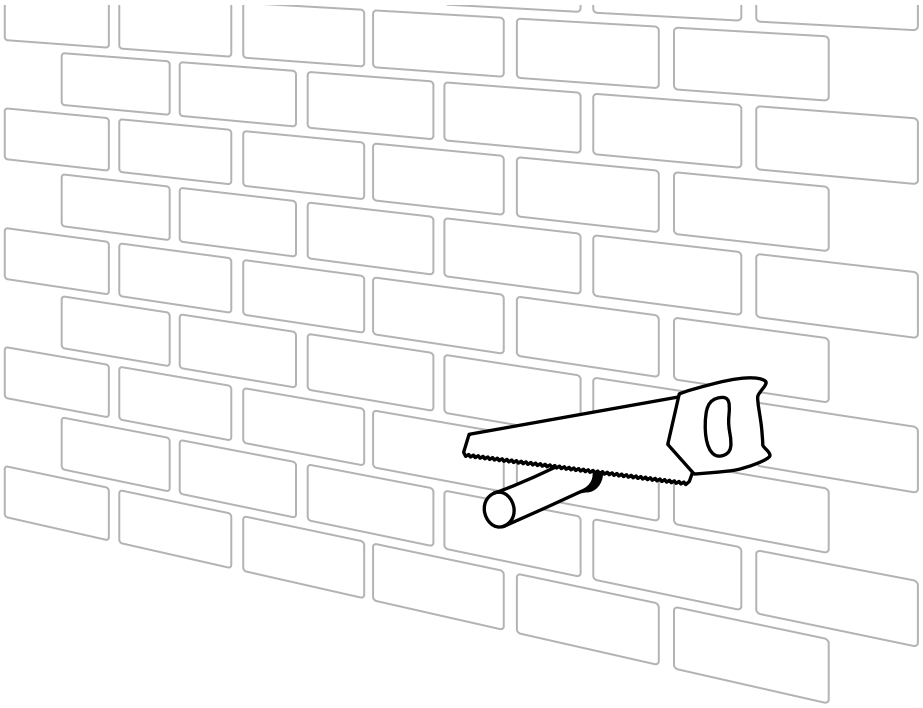

6

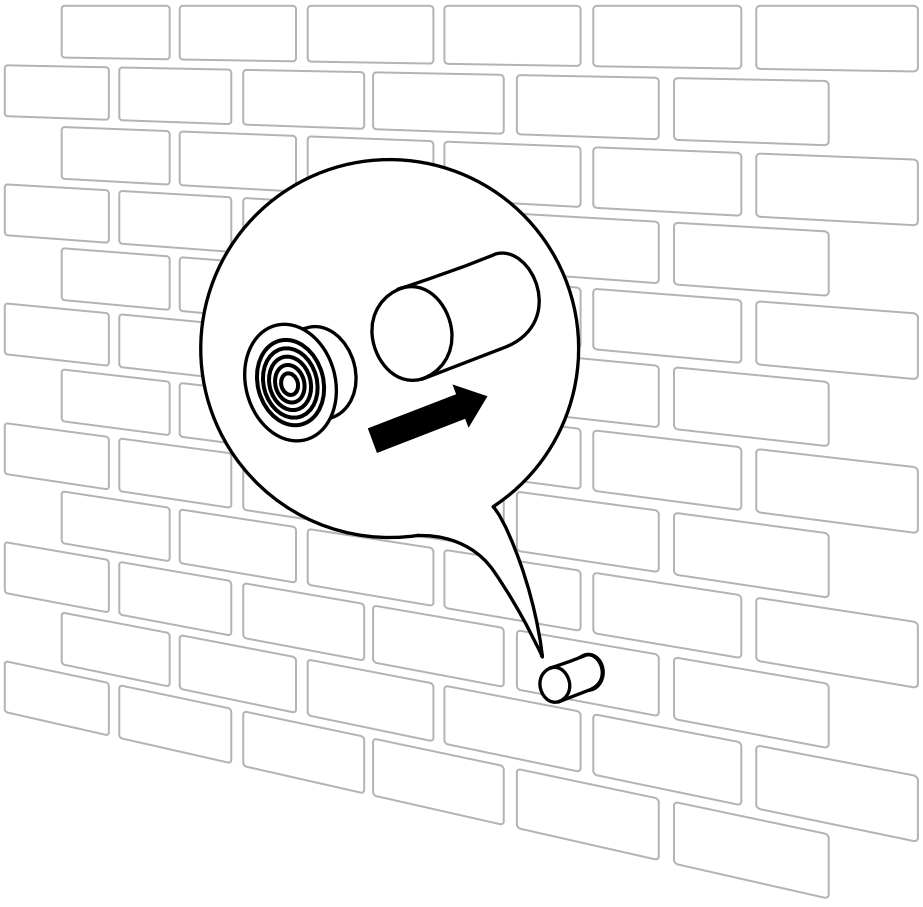

V2

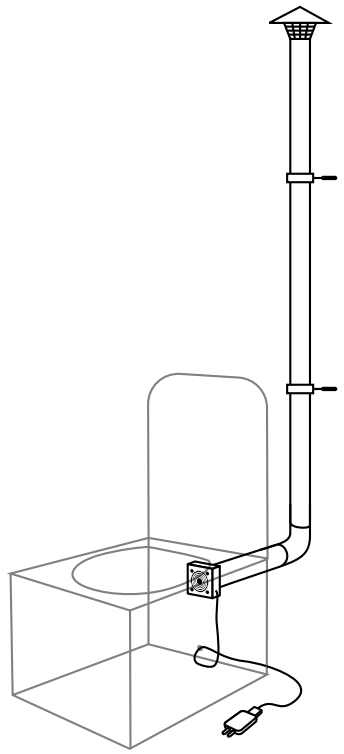

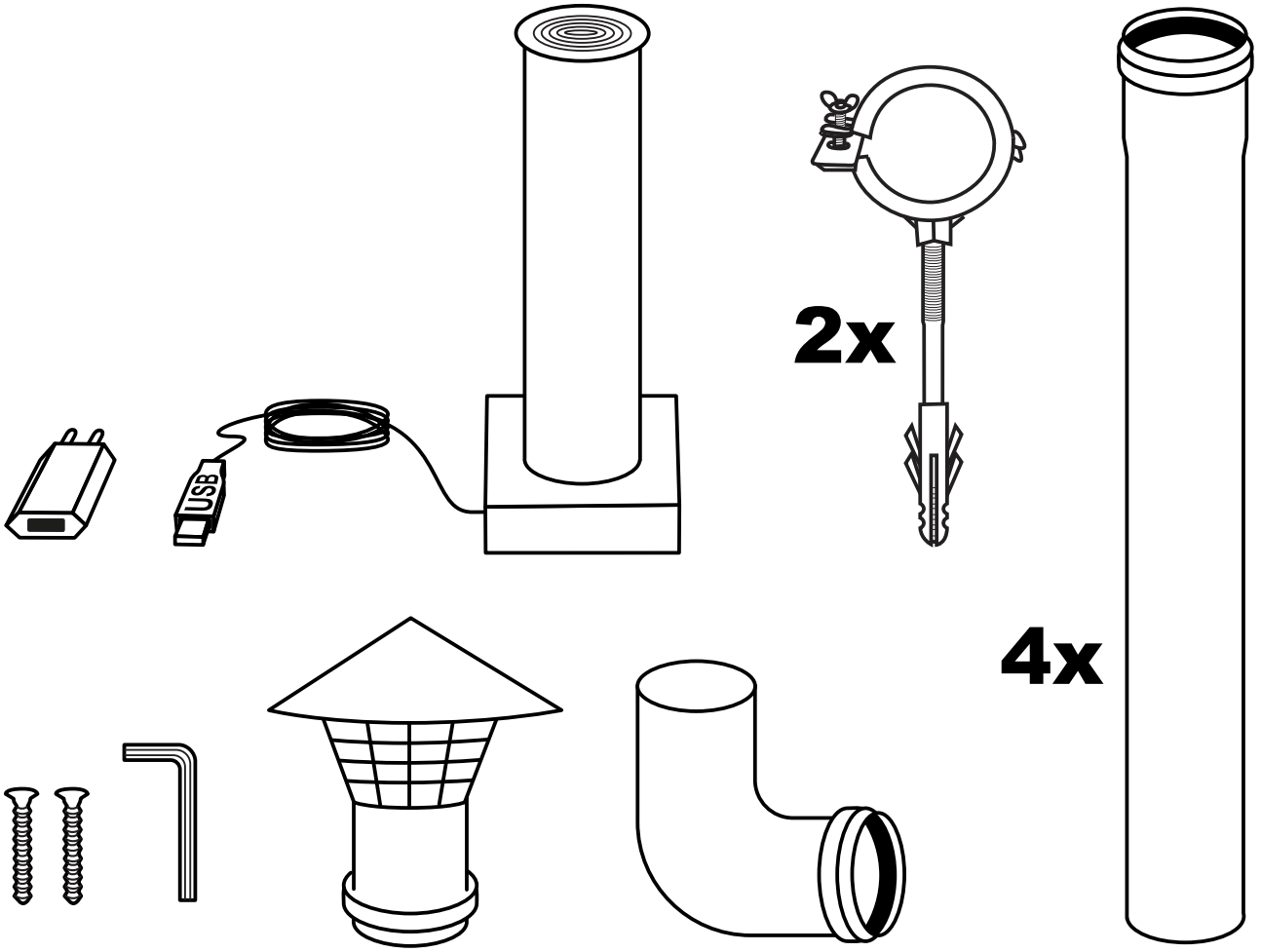

1

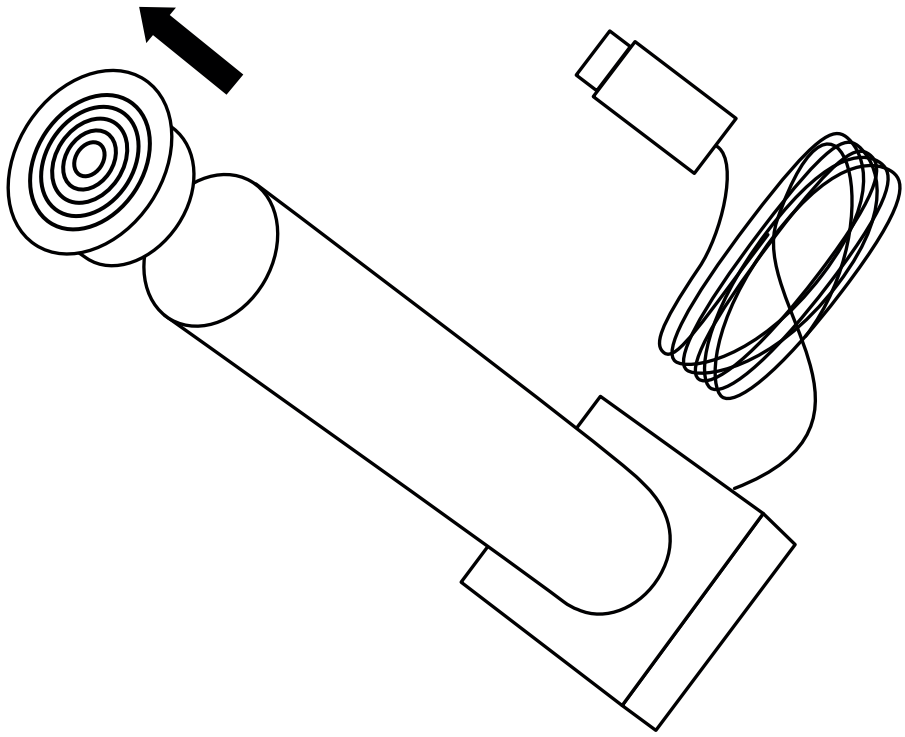

2

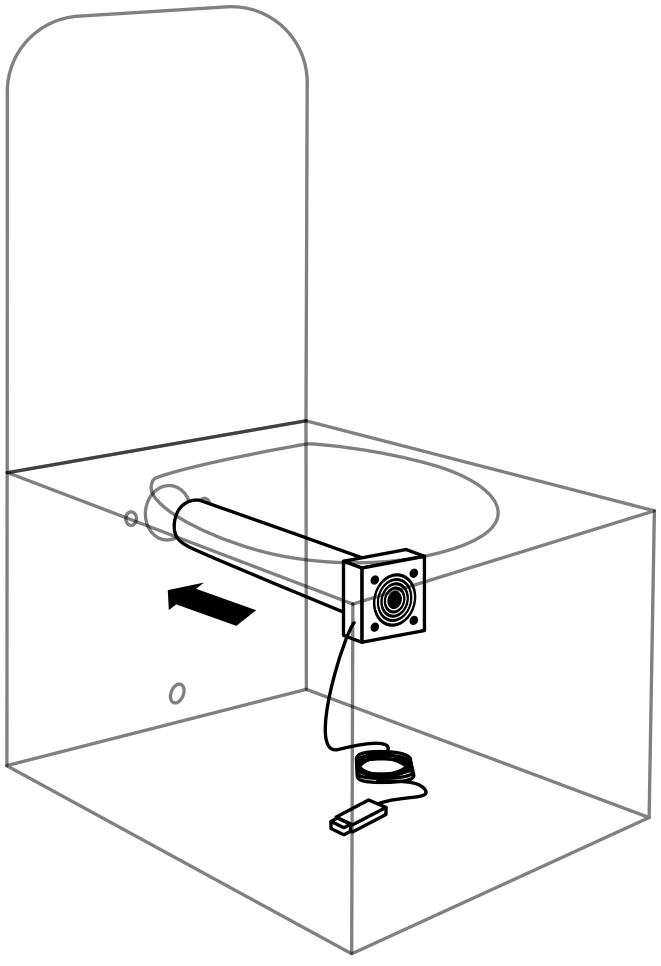

3

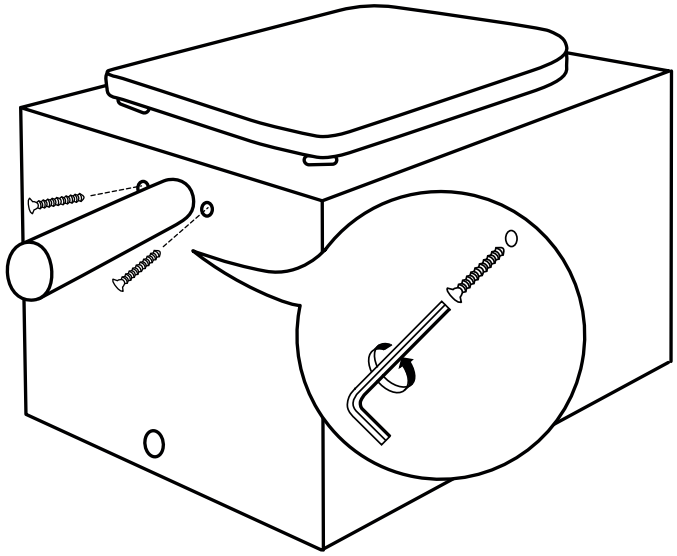

4

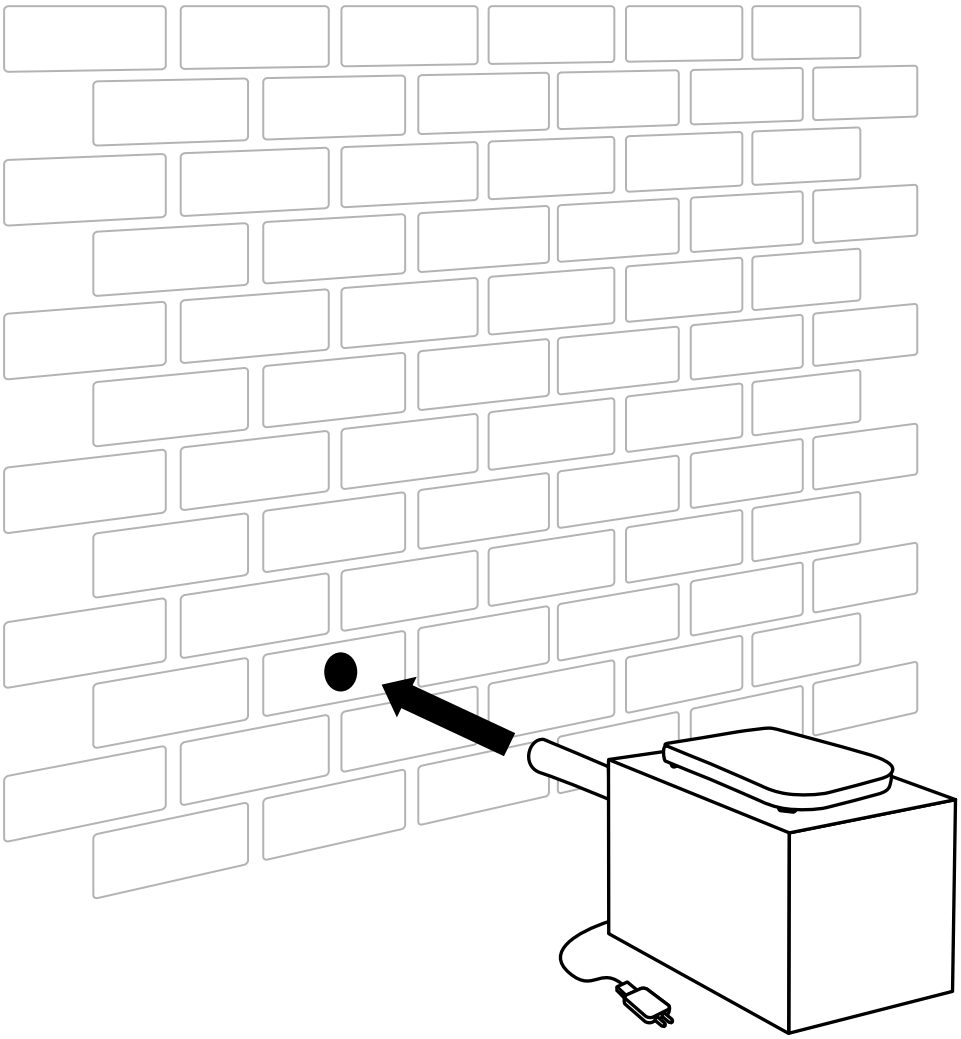

5

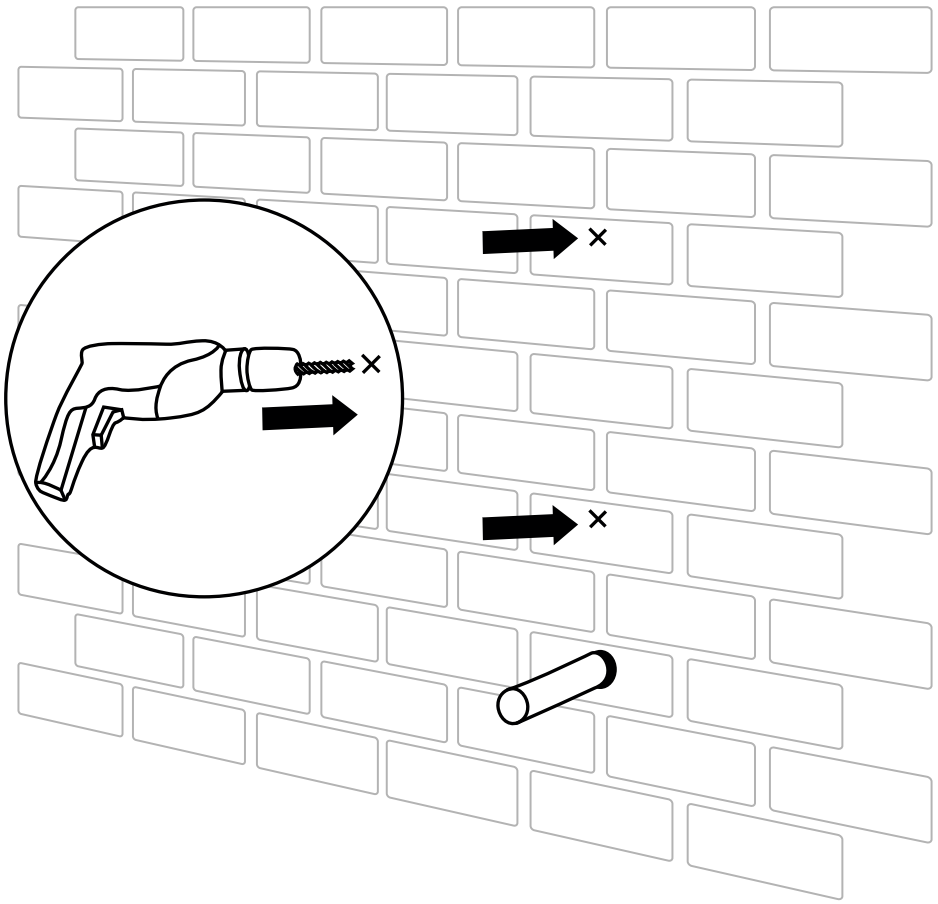

6

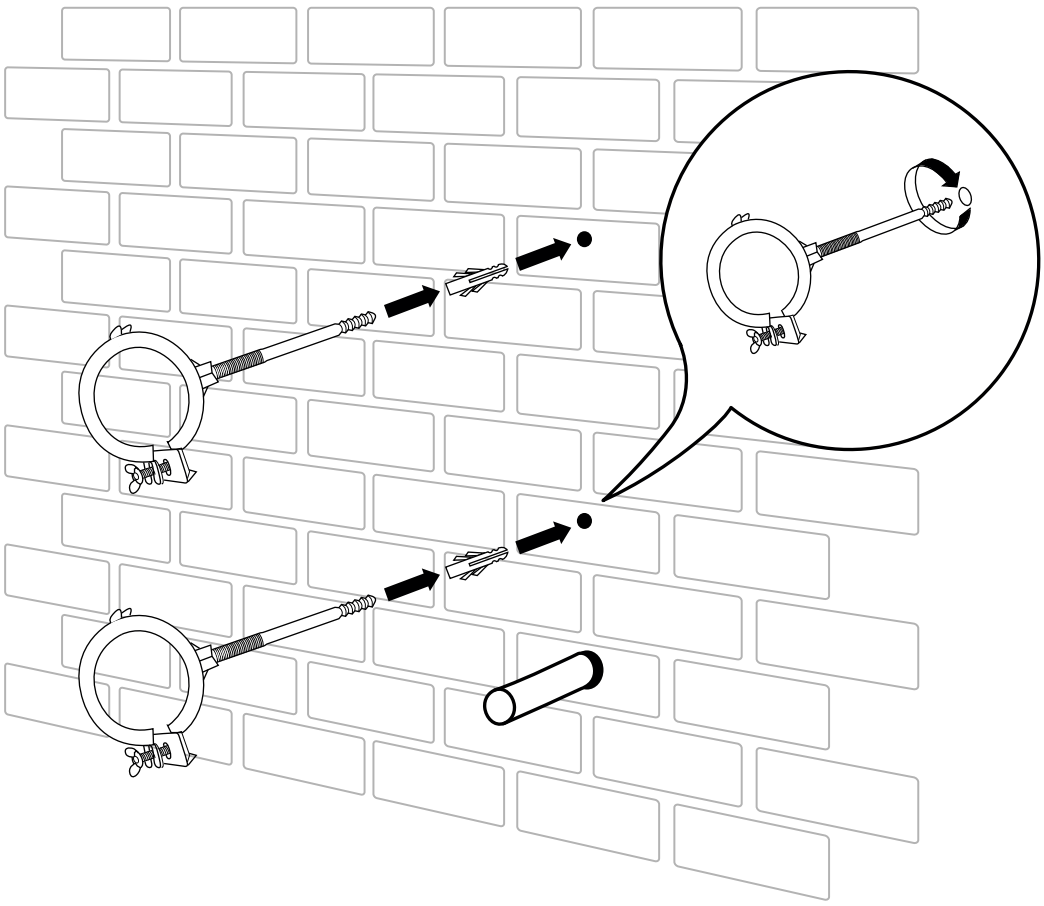

7 If needed

Bei Bedarf / Si nécessaire

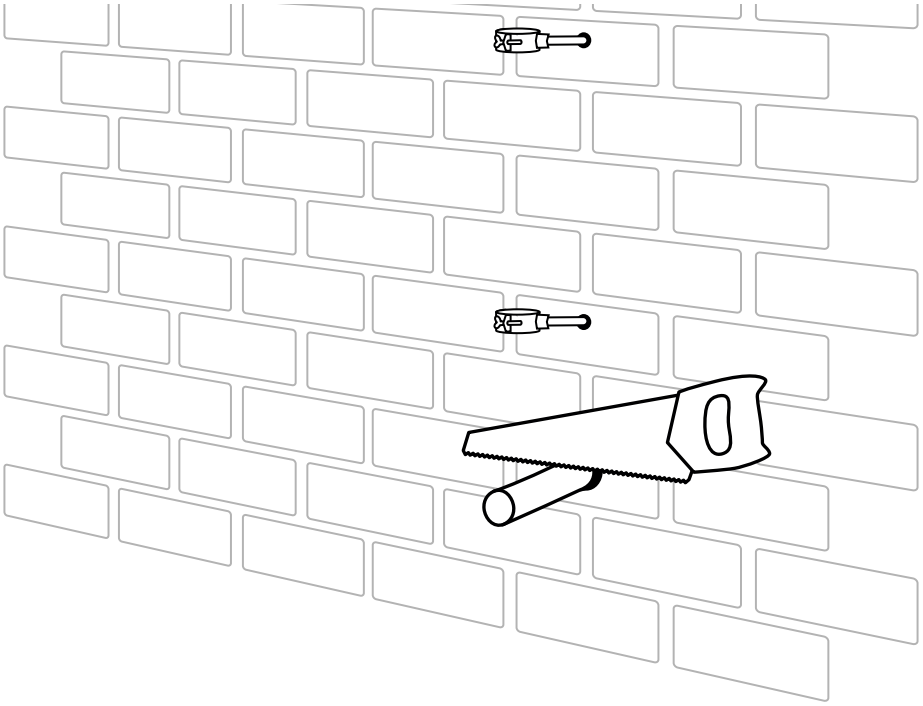

8

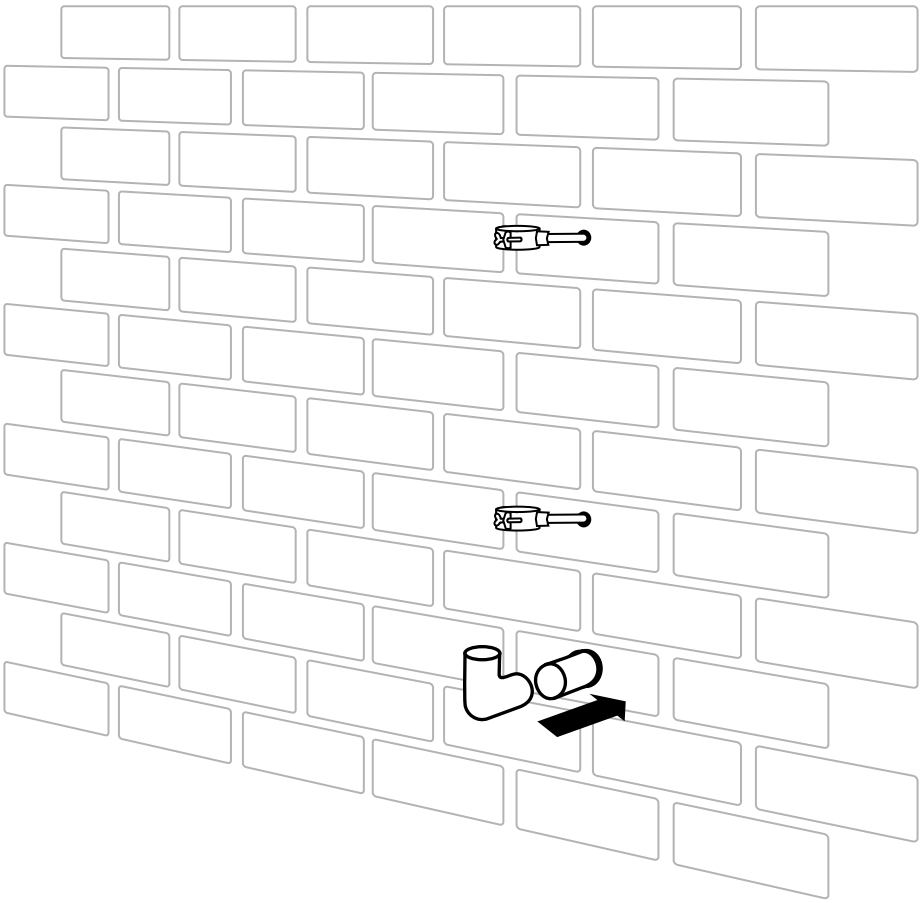

9

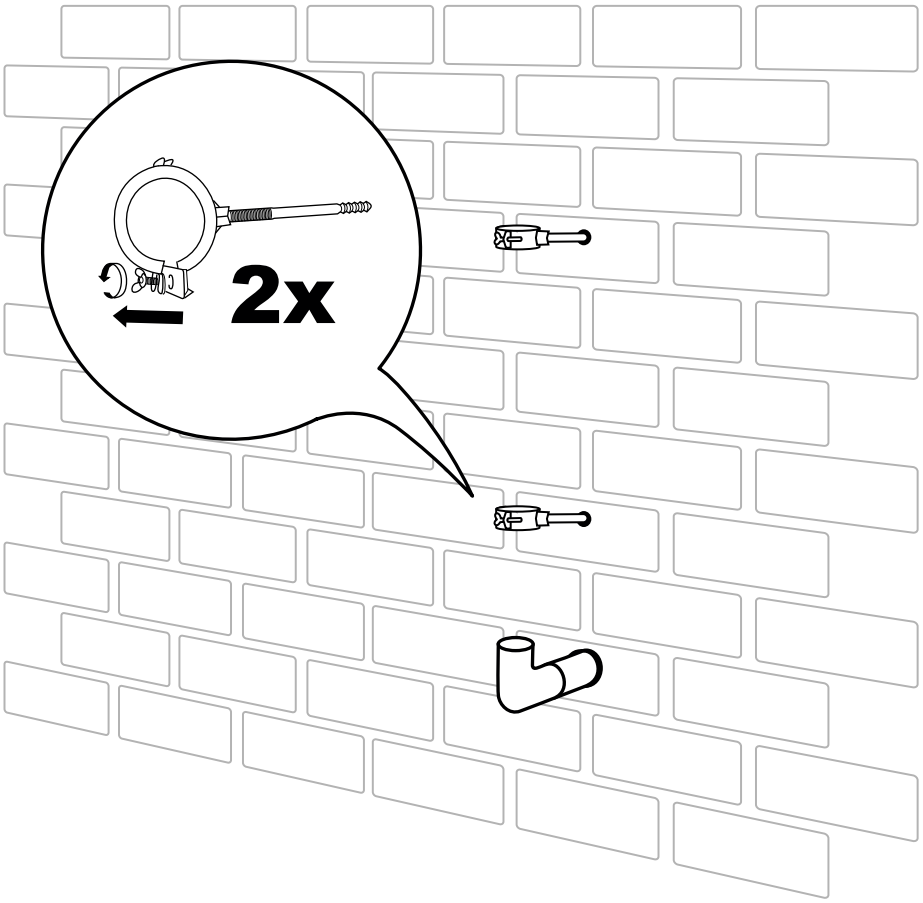

10

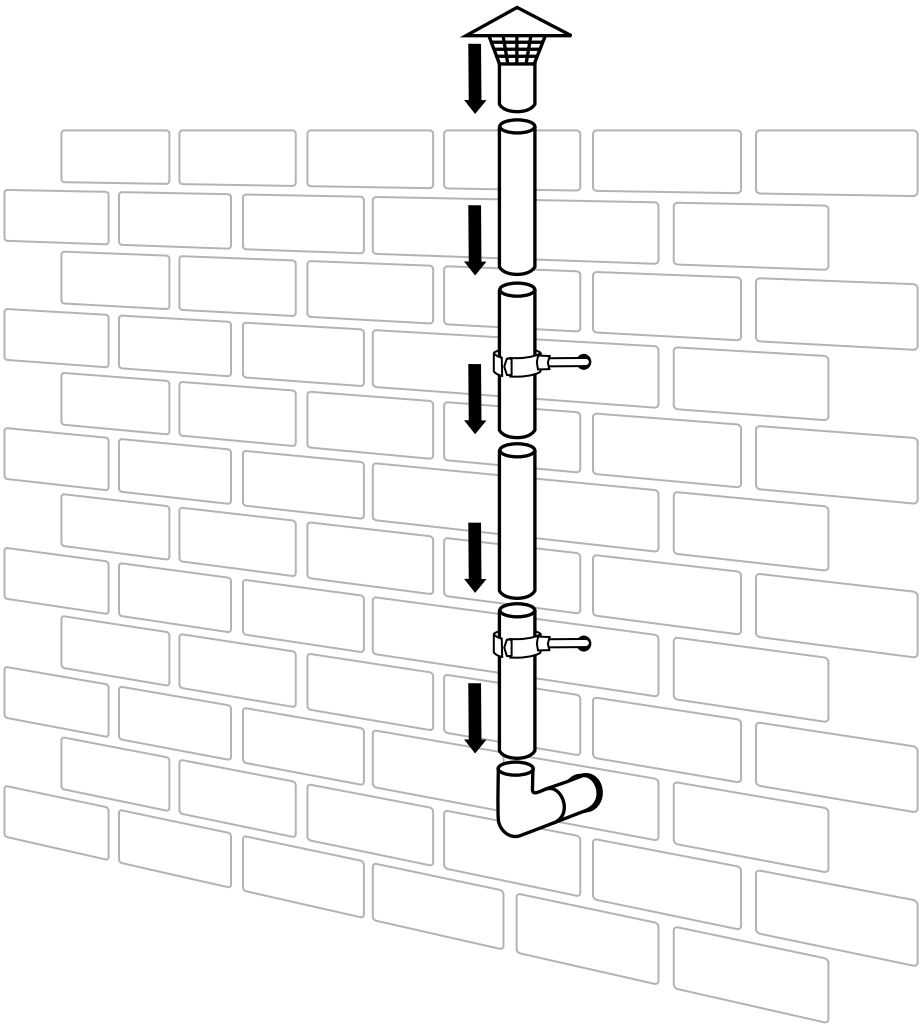

11

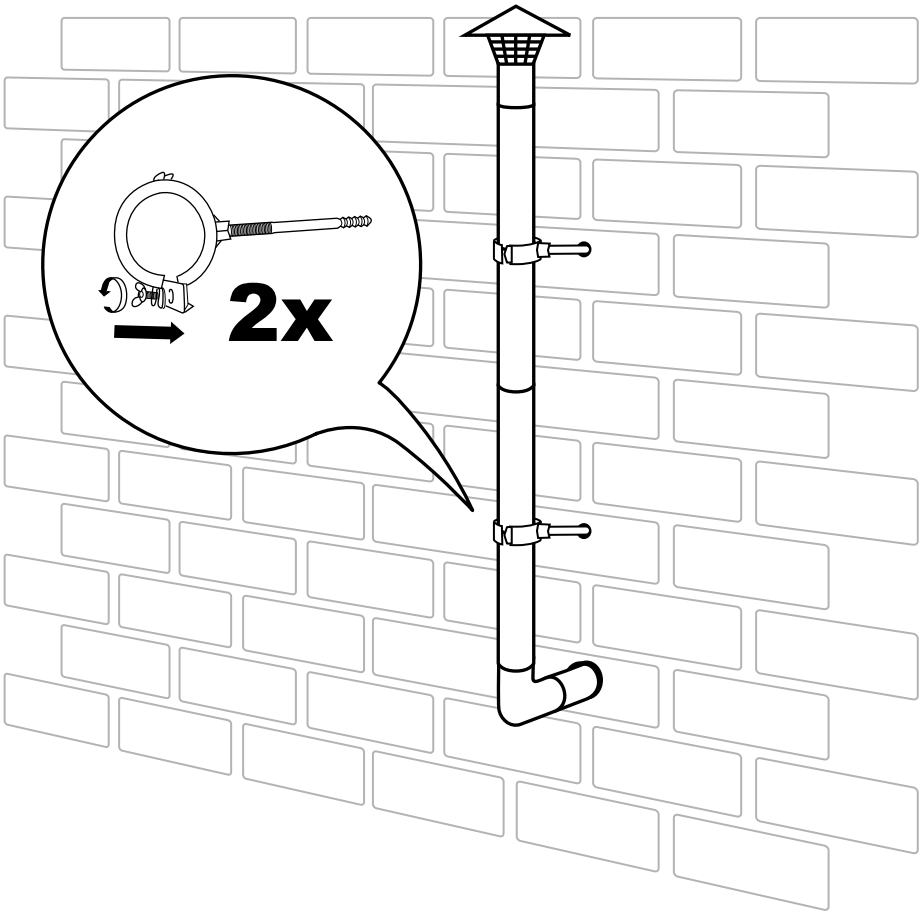

V3

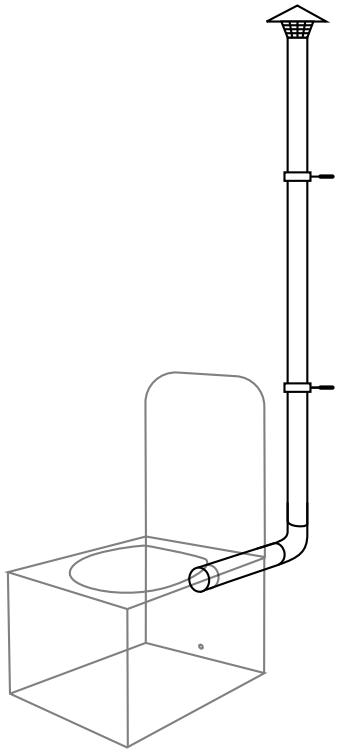

2x

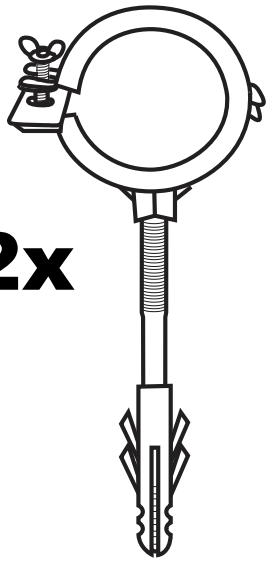

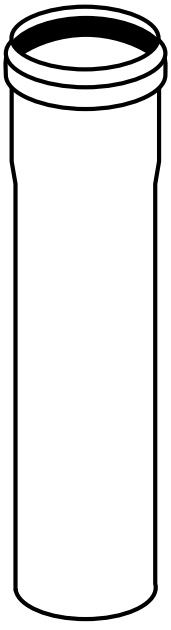

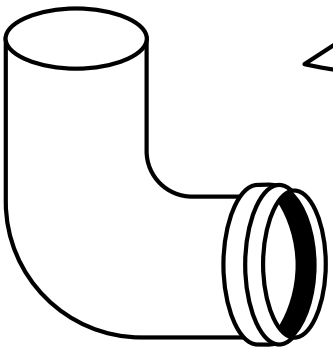

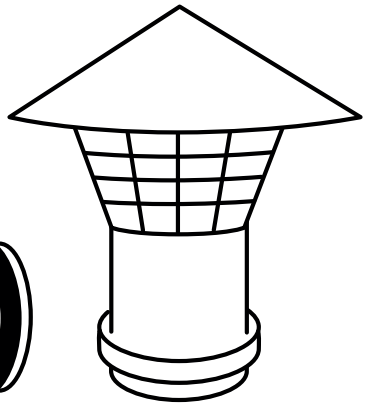

4x



1

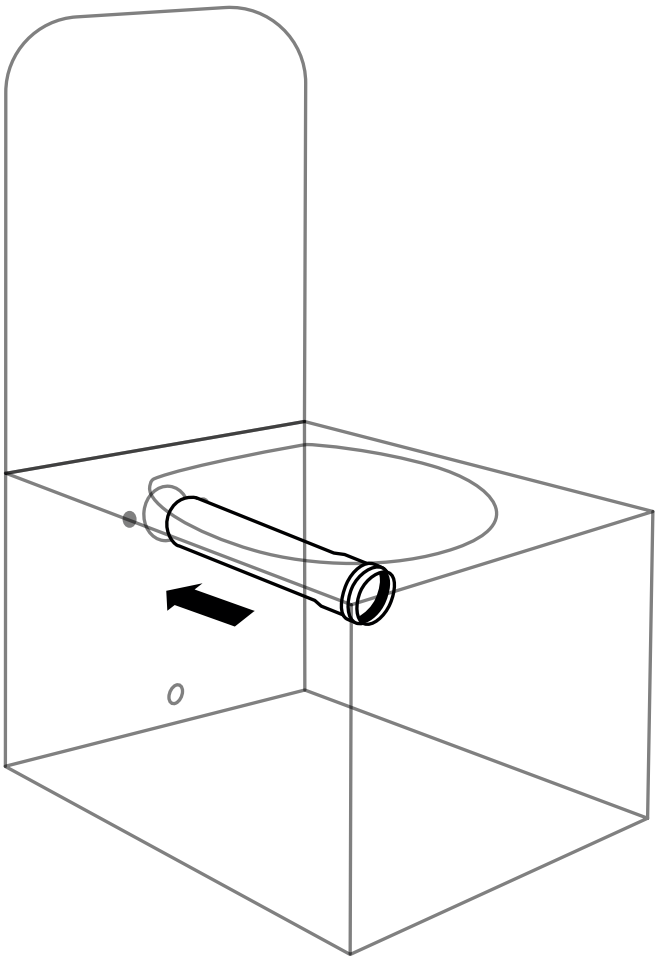

2

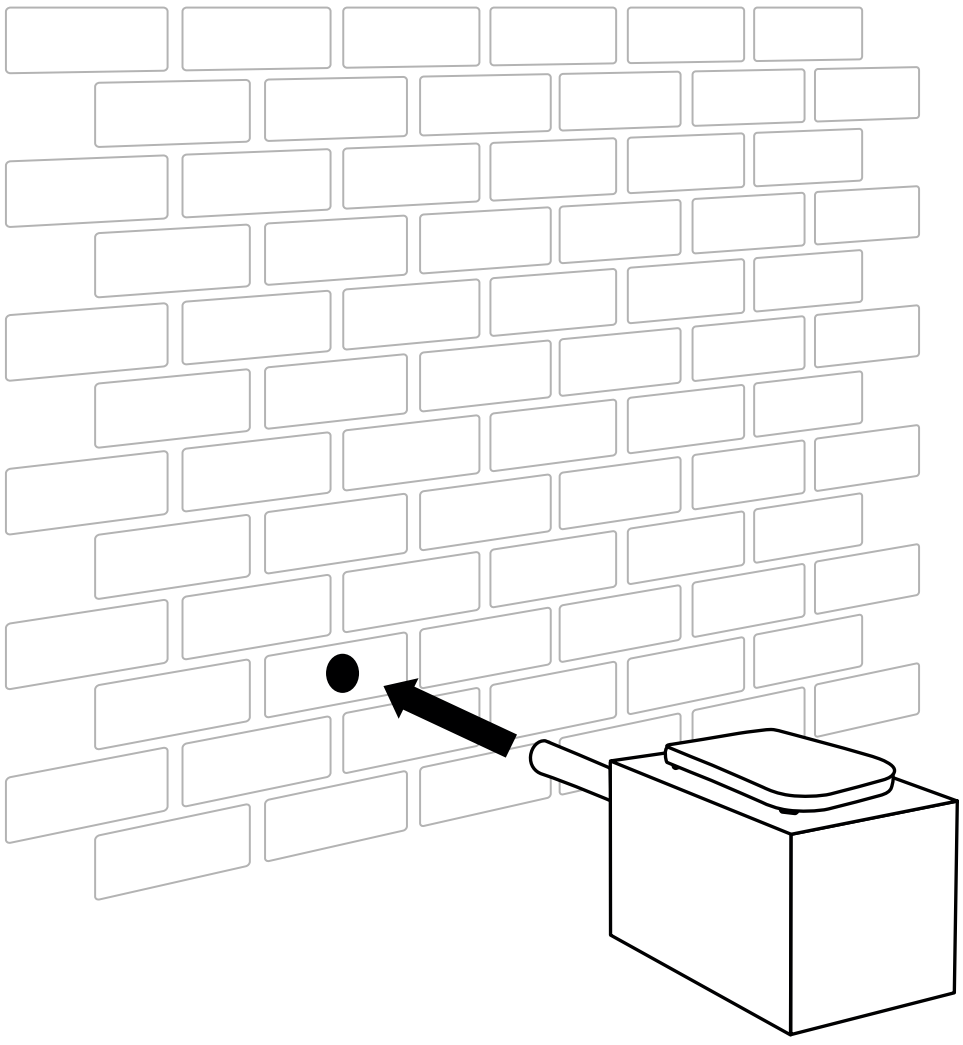

3

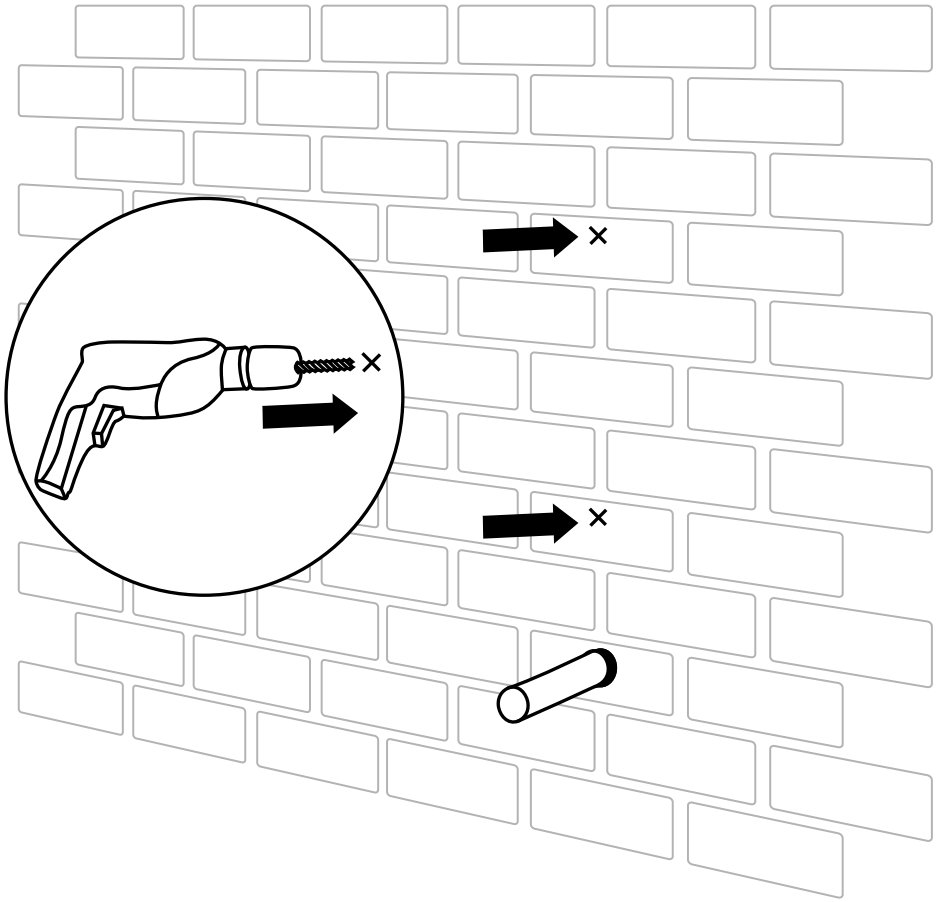

4

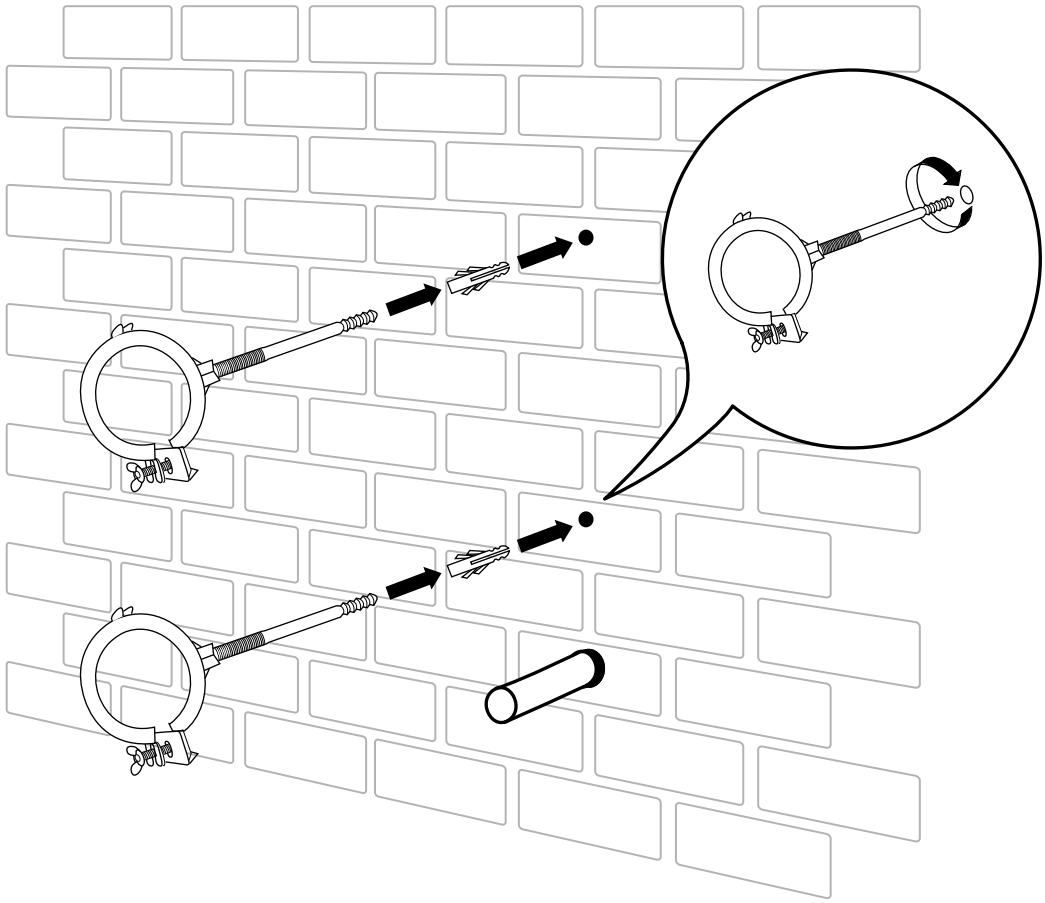

5 If needed

Bei Bedarf / Si nécessaire

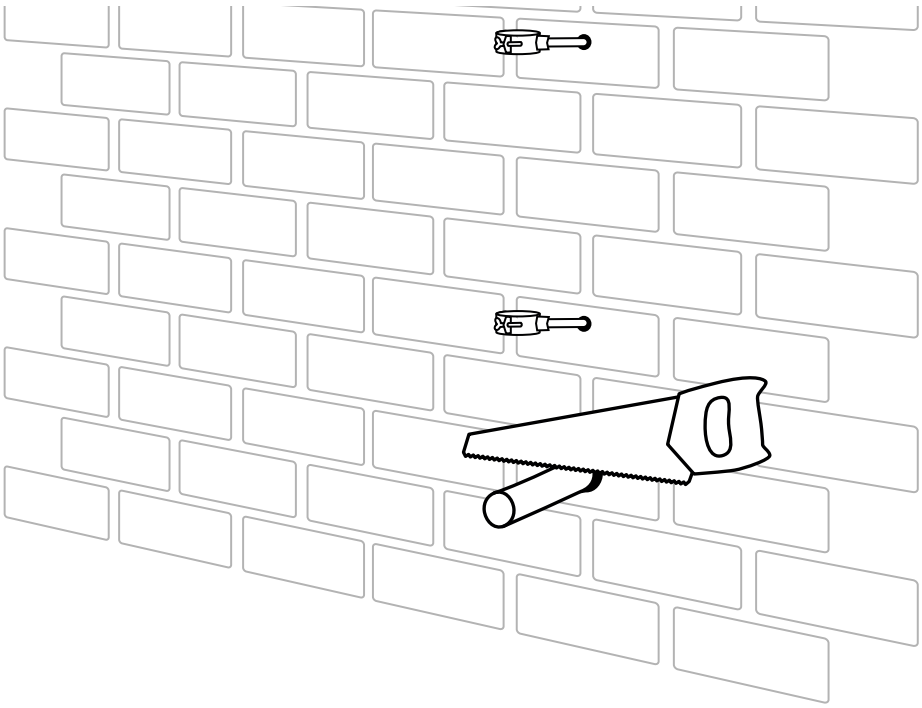

6

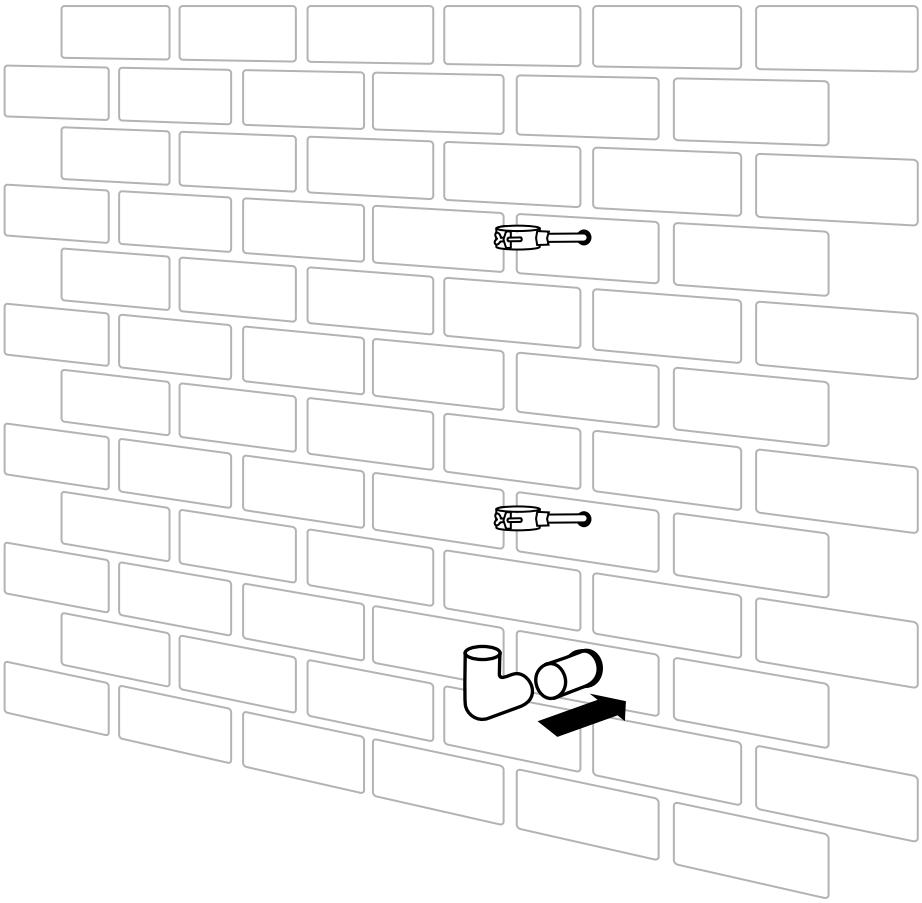

7

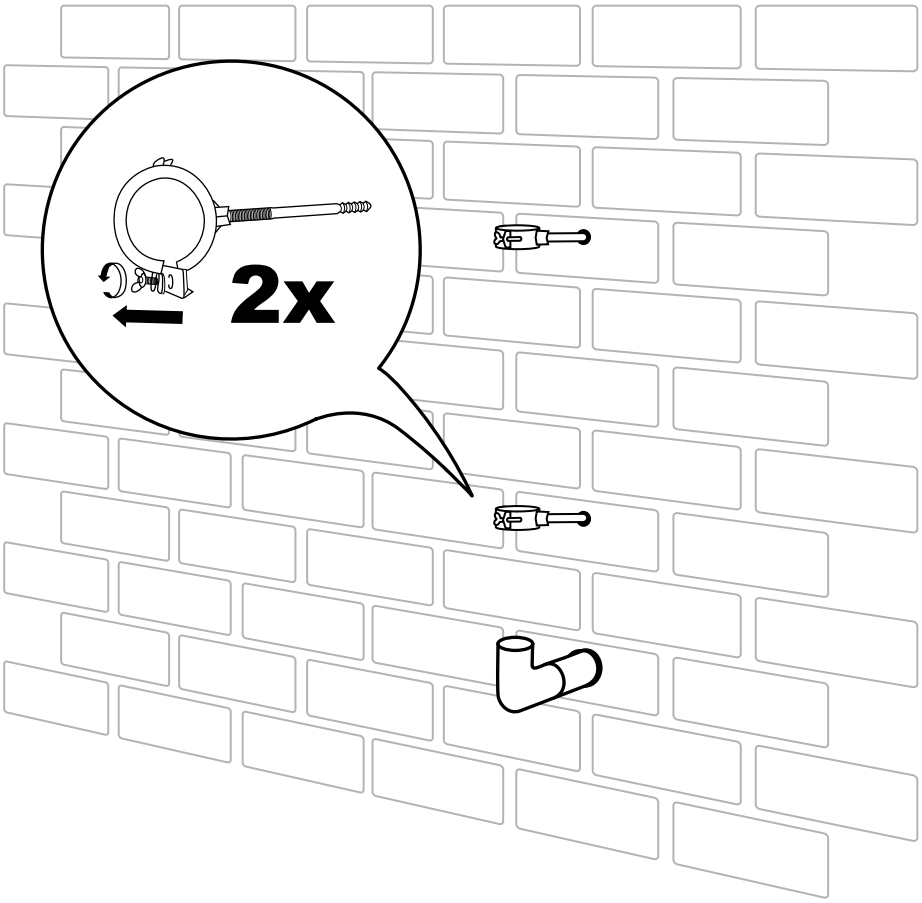

8

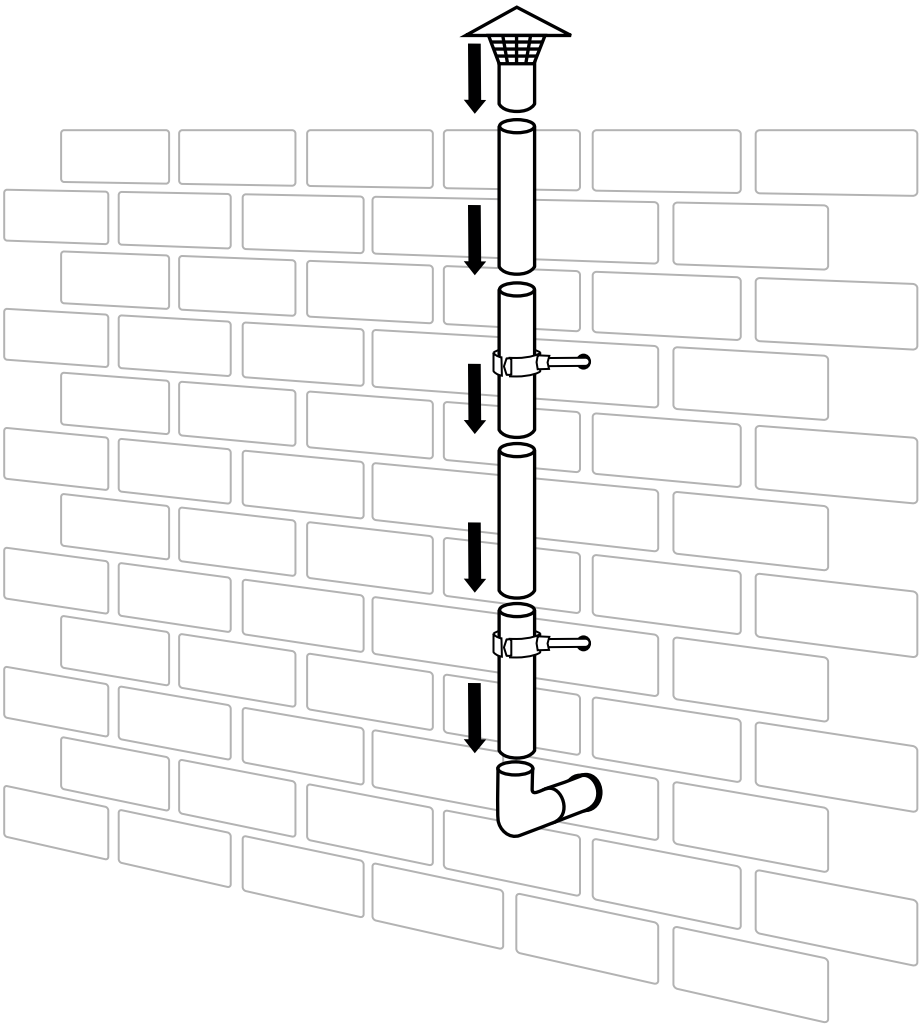

9

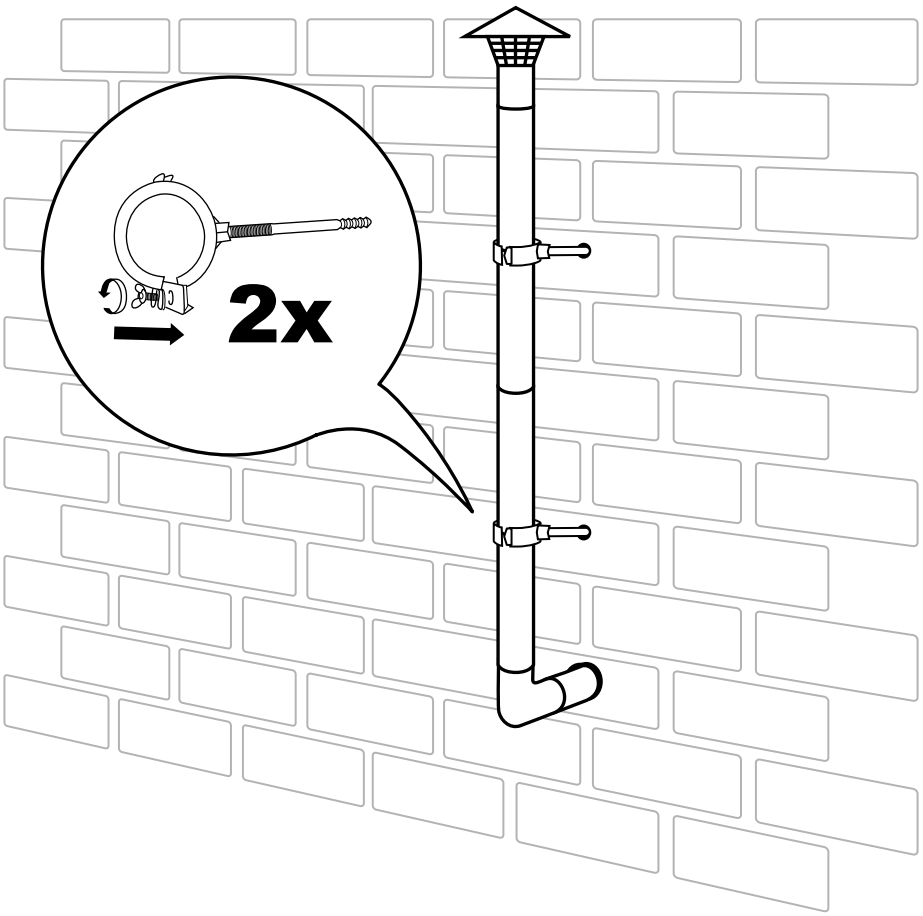



Designed in Germany.
Manufactured in Europe.

www.trobolo.com